ガススプリング －グローバルスタンダードタイプ－

氮气弹簧

－全球标准型－

RoHS

GSV

※1 GSV170・320的安装螺孔Ma同时作为充气口C使用。
如果安装螺丝的旋入深度超过螺孔深度，则会导致气体溢出。

不推荐对GSV170・320进行配管使用。
如果超过行程范围S使用，则会导致气体溢出。请务必在行程范围内使用，以免触到泄压衬套。P.1521

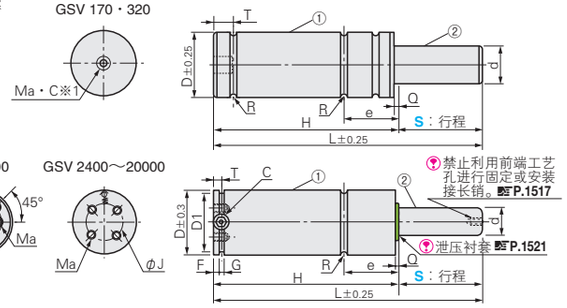

氮气充入压力	MPa{kgf/cm²}
GSV 170～350	18{183.5}
GSV 500～20000	15{153}

①气缸主体
M材　质　相当于SCM440
S表面处理　四氧化三铁保护膜(Fe_3O_4)

②活塞杆
M材　质　相当于SCM440
H硬　度　600HV～(表面)
S表面处理　氮化处理＋抛光研磨

重量(kg)	D	D1	d	L	H	e	R	T	F	G	Ma 安装螺孔	J	Q	C 充气口	负载N{kgf} 初始负载	负载N{kgf} 最大负载	Catalog No. Type	Catalog No. 初始负载－S	适用板 纵置	适用板 横置
0.06	19	17	11	44	37	17	1	6	－	－	M6×6	－	1	M6	1700 {173}	2800 {286}	GSV	170－ 7	FCC19 FC19 FCM19	－
0.06				50	40											2800 {286}		170－ 10		
0.07				60	45											2800 {286}		170－ 15		
0.07				68	49											2800 {286}		170－ 19		
0.08				80	55											2800 {286}		170－ 25		
0.09				106	68											2800 {286}		170－ 38		
0.11				130	80											2800 {286}		170－ 50		
0.12				156	93											2800 {286}		170－ 63		
0.14				185	110											2800 {286}		170－ 75		
0.15				195	115											2800 {286}		170－ 80		
0.17				235	135											2800 {286}		170－100		
0.19				285	160											2800 {286}		170－125		
0.10	25	23	15	44	37	17	1	6	－	－	M6×6	－	1	M6	3200 {326}	4800 {488}		320－ 7	FCC25 FC25 FCM25	－
0.10				50	40											4900 {500}		320－ 10		
0.11				60	45											5100 {520}		320－ 15		
0.12				68	49											5100 {520}		320－ 19		
0.13				80	55											5200 {530}		320－ 25		
0.15				106	68											5300 {540}		320－ 38		
0.17				130	80											5300 {540}		320－ 50		
0.19				156	93											5300 {540}		320－ 63		
0.22				185	110											5300 {540}		320－ 75		
0.23				195	115											5300 {540}		320－ 80		
0.26				235	135											5300 {540}		320－100		
0.30				285	160											5300 {540}		320－125		
0.16	32	27	16	50	40	12.5	1.05	6	4	3.5	2－ M6×6	20	2	M6	3600 {367}	5900 {602}		350－ 10	FFC32 FFCA32 FCQ32 FC32	FSA32 FSD32
0.17				56	43											5200 {530}		350－ 13		
0.18				62	46											5300 {540}		350－ 16		
0.19				68	49											5600 {571}		350－ 19		
0.21				80	55											5500 {561}		350－ 25		
0.23				94	62											5500 {561}		350－ 32		
0.25				106	68											5500 {561}		350－ 38		
0.29				130	80											5500 {561}		350－ 50		
0.33				156	93											5500 {561}		350－ 63		
0.36				180	105											5500 {561}		350－ 75		
0.38				190	110											5500 {561}		350－ 80		
0.44				230	130											5500 {561}		350－100		
0.51				280	155											5500 {561}		350－125		
0.24	38	33	20	50	40	12.5	1.05	6	4	3.5	2－ M6×6 (φ20用) or 2－ M6×6 (φ25用)	－	2	M6	4700 {479}	7200 {734}		500－ 10	FFC38 FFCA38 FT38 FTP38 FCQ38 FC38	FSA38 FSD38
0.25				56	43											7100 {724}		500－ 13		
0.26				62	46											7200 {734}		500－ 16		
0.28				68	49											7400 {755}		500－ 19		
0.31				80	55											7300 {744}		500－ 25		
0.34				94	62											7200 {734}		500－ 32		
0.37				106	68											7200 {734}		500－ 38		
0.42				130	80											7200 {734}		500－ 50		
0.48				156	93											7200 {734}		500－ 63		
0.54				180	105											7100 {724}		500－ 75		
0.56				190	110											7100 {724}		500－ 80		
0.66				230	130											7100 {724}		500－100		
0.77				280	155											7100 {724}		500－125		
0.36	45	40	25	52	42	16.5	1.05	6	4	3.5	2－ M8×6	20	2	M6	7400 {755}	12100{1234}		750－ 10	FB45 FBA45 FBB45 FFC45 FFCA45 FT45 FTP45 FCQ45 FC45	FSA45 FSD45
0.38				58	45											12100{1234}		750－ 13		
0.39				64	48											12100{1234}		750－ 16		
0.41				70	51											11700{1193}		750－ 19		
0.45				82	57											11800{1203}		750－ 25		
0.50				96	64											11800{1203}		750－ 32		
0.54				108	70											11800{1203}		750－ 38		
0.61				132	82											11800{1203}		750－ 50		
0.70				158	95											11800{1203}		750－ 63		
0.77				182	107											11900{1213}		750－ 75		
0.81				192	112											11900{1213}		750－ 80		
0.93				232	132											11900{1213}		750－100		
1.10				282	157											11900{1213}		750－125		

初始负载(±10%)为20℃时的值。最大负载为静态环境下的理论值。负载因温度而异。

●负载{kgf}＝负载N×0.101972　●负载{N}＝负载kgf×9.80665　●氮气充入压力　kgf/cm²＝MPa×10.1972　MPa＝kgf/cm²×0.0980665

重量(kg)	D	D1	d	L	H	e	R	T	F	G	Ma 安装螺孔	J	Q	C 充气口	负载N{kgf} 初始负载	负载N{kgf} 最大负载	Catalog No. Type	Catalog No. 初始负载－S	适用板 纵置	适用板 横置
0.49	50	43	28	58	48	17.5	2.05	6	8	5	2－ M8×6	20	3	M6	9200 {938}	13800 {1407}	GSV	1000－ 10	FB50 FBA50 FBB50 FFC50 FFCA50 FT50 FTP50 FCQ50 FC50	FSA50 FSD50
0.51				64	51											13800 {1407}		1000－ 13		
0.54				70	54											13800 {1407}		1000－ 16		
0.56				76	57											14000 {1428}		1000－ 19		
0.61				88	63											14200 {1448}		1000－ 25		
0.67				102	70											14300 {1458}		1000－ 32		
0.71				114	76											14500 {1479}		1000－ 38		
0.81				138	88											14600 {1489}		1000－ 50		
0.91				164	101											14700 {1499}		1000－ 63		
1.05				188	113											14700 {1499}		1000－ 75		
1.09				198	118											14800 {1509}		1000－ 80		
1.21				238	138											14800 {1509}		1000－100		
1.41				288	163											14800 {1509}		1000－125		
0.92	63	56	36	70	57	19	2.05	6	8	5	2－ M8×6	20	3	M6	15000 {1530}	24000 {2447}		1500－ 13	FB50 FBA50 FBB63 FFC63 FFCA63 FT63 FTP63 FCQ63 FC63	FSC63 FSD63
0.96				76	60											24100 {2458}		1500－ 16		
0.99				82	63											24200 {2468}		1500－ 19		
1.06				94	69											24300 {2478}		1500－ 25		
1.14				108	76											23800 {2427}		1500－ 32		
1.21				120	82											23900 {2437}		1500－ 38		
1.35				144	94											24000 {2447}		1500－ 50		
1.51				170	107											24100 {2458}		1500－ 63		
1.65				194	119											24200 {2468}		1500－ 75		
1.71				204	124											24200 {2468}		1500－ 80		
1.94				244	144											24300 {2478}		1500－100		
2.23				294	169											24300 {2478}		1500－125		
1.36	75	67	45	77	61	21	2.55	6	8	5	4－ M8×6	40	3	M6	24000 {2447}	38300 {3906}		2400－ 16	FB75 FBA75 FBB75 FFC75 FFCA75 FT75 FTP75 FCQ75 FC75	FSA75 FSD75
1.40				83	64											38500 {3926}		2400－ 19		
1.50				95	70											38700 {3946}		2400－ 25		
1.61				109	77											38600 {3936}		2400－ 32		
1.70				121	83											38400 {3916}		2400－ 38		
1.89				145	95											39200 {3997}		2400－ 50		
2.09				171	108											39200 {3997}		2400－ 63		
2.28				195	120											39200 {3997}		2400－ 75		
2.36				205	125											39200 {3997}		2400－ 80		
2.67				245	145											39300 {4007}		2400－100		
3.07				295	170											39300 {4007}		2400－125		
2.76	95	87	60	90	74	24	2.55	10.5	8	5	4－ M8×13	60	3	G1/8	42000 {4283}	61700 {6292}		4200－ 16	FB95 FBA95 FBB95 FFC95 FFCA95 FT95 FTP95 FCQ95 FC95	FSA95 FSD95
2.83				96	77											63700 {6496}		4200－ 19		
2.98				108	83											60800 {6200}		4200－ 25		
3.16				122	90											64300 {6557}		4200－ 32		
3.30				134	96											65800 {6710}		4200－ 38		
3.60				158	108											67000 {6832}		4200－ 50		
3.93				184	121											67800 {6914}		4200－ 63		
4.20				208	133											68000 {6934}		4200－ 75		
4.35				218	138											68600 {6995}		4200－ 80		
4.85				258	158											69100 {7046}		4200－100		
5.47				308	183											69600 {7097}		4200－125		
5.06	120	112	75	100	84	25.5	2.55	10.5	8	5	4－ M10×13	80	3	G1/8	66000 {6730}	89000 {9075}		6600－ 16	FB120 FBA120 FBB120 FFC120 FFCA120 FT120 FTP120 FCQ120 FC120	FSA120 FSD120
5.17				106	87											91000 {9279}		6600－ 19		
5.42				118	93											93900 {9575}		6600－ 25		
5.69				132	100											96100 {9799}		6600－ 32		
5.93				144	106											98200 {10014}		6600－ 38		
6.40				168	118											100600 {10258}		6600－ 50		
6.90				194	131											102400 {10442}		6600－ 63		
7.40				218	143											103400 {10544}		6600－ 75		
7.60				228	148											104100 {10615}		6600－ 80		
8.40				268	168											105400 {10748}		6600－100		
9.40				318	193											106500 {10860}		6600－125		
9.51	150	142	90	116	97	27.5	2.55	10.5	8	5	4－ M10×13	100	3	G1/8	95400 {9728}	135000 {13766}		9500－ 19	FB150 FBA150 FBB150 FFC150 FFCA150 FT150 FTP150 FCQ150 FC150	FSA150 FSD150
9.90				128	103											139000 {14174}		9500－ 25		
10.30				142	110											142000 {14480}		9500－ 32		
10.70				154	116											143000 {14582}		9500－ 38		
11.40				178	128											146000 {14888}		9500－ 50		
12.20				204	141											148000 {15092}		9500－ 63		
13.00				228	153											149000 {15194}		9500－ 75		
13.30				238	158											150000 {15296}		9500－ 80		
14.60				278	178											151000 {15398}		9500－100		
16.10				328	203											152000 {15500}		9500－125		
9.57	150	142	100	116	97	27.5	2.55	10.5	8	5	4－ M10×13	100	3	G1/8	117800 {12012}	159500 {16261}		12000－ 19	FB150 FBA150 FBB150 FFC150 FFCA150 FT150 FTP150 FCQ150 FC150	FSA150 FSD150
9.96				128	103											166100 {16942}		12000－ 25		
10.41				142	110											172200 {17555}		12000－ 32		
10.81				154	116											176300 {17975}		12000－ 38		
11.59				178	128											182500 {18614}		12000－ 50		
11.88				204	141											187400 {19111}		12000－ 63		
12.21				228	153											190800 {19455}		12000－ 75		
12.43				238	158											192000 {19575}		12000－ 80		
13.51				278	178											195800 {19962}		12000－100		
15.14				328	203											199100 {20301}		12000－125		
21.58	195	187	130	148	129	33.5	2.55	15	8	8	4－ M12×16	120	2	G1/8	199100 {19525}	269870 {26465}		20000－ 19	FB195 FBA195 FBB195 FFC195 FFCA195 FT195 FC195 FCQ195	－
22.29				160	135											283830 {27834}		20000－ 25		
23.12				174	142											297220 {29147}		20000－ 32		
23.84				186	148											306810 {30087}		20000－ 38		
25.26				210	160											322200 {31597}		20000－ 50		
26.80				236	173											334030 {32757}		20000－ 63		
28.22				260	185											334860 {32838}		20000－ 75		
28.81				270	190											347310 {34059}		20000－ 80		
31.19				310	210											358110 {35118}		20000－100		
34.16				360	235											367940 {36082}		20000－125		

■氮气弹簧的温度范围
环境温度范围为0～40℃，但氮气弹簧表面的温度请勿超过80℃。

Order 订货范例

Catalog No.
GSV 170-50

Delivery 交货期

请通过 MiSUMi 询价。
(https://cn.misumi-ec.com)