PRESS 新产品

カムアッパープレート

斜楔上挡板

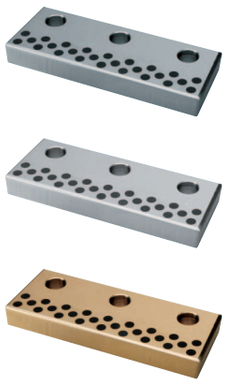

CPAF(FC型)
CPAS(钢・淬火型)
CPAW(铜合金类型)

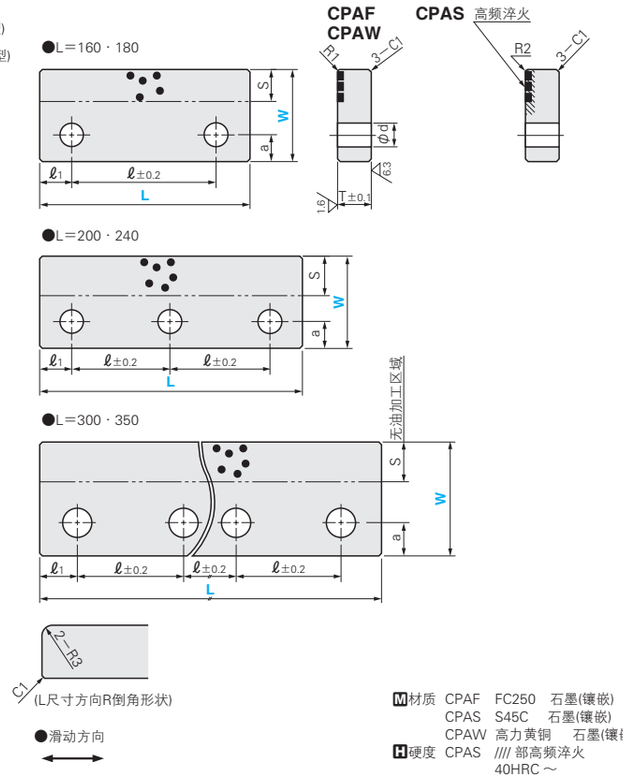

M材质 CPAF FC250 石墨(镶嵌)
CPAS S45C 石墨(镶嵌)
CPAW 高力黄铜 石墨(镶嵌)
H硬度 CPAS //// 部高频淬火 40HRC ～

ℓ	ℓ1	a	s	d	T	Catalog No.	W	L
120	30	17.5	24	18	25	CPAF	55	180
110	25	20	25			CPAF CPAS CPAW	70	160
75			30					200
90	30							240
75	25	25		22	28		85	200
90	30							240
80								300
90	40							350
75	25	30				CPAF CPAS	100	200
90	30							240
80								300
90	40							350

Order 订货范例

Catalog No.	W	–	L
CPAF	70	–	160

Delivery 交货期

库 存 品

隔日上海・广州发货 P.41
(17:00前订购的库存品可当日发货。)
数量≥ 20 时，请另询交货期。

Price 价格

询价联系方式：
WOS: https://www.misumi-ec.com/cn/ P.57
TEL: 021-6710-8701 / FAX: 021-6710-8984 P.1663

Example 使用范例

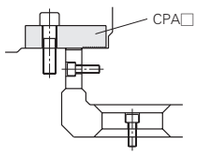

PRESS 新产品

カムアッパープレート 焼結タイプ

斜楔上挡板 烧结型

CPAX

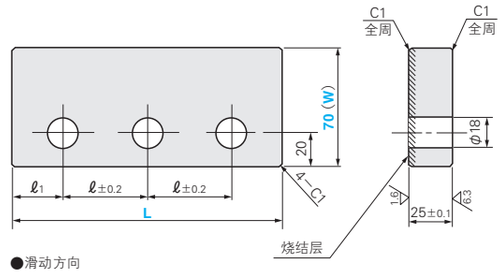

M材质 铜基粉末烧结(#220)
//// 部分为烧结层
厚度 1.2mm以上
SS400(底板)

ℓ	ℓ1	Catalog No.	W	L
50	30	CPAX	70	160
70				200
85	35			240

Order 订货范例

Catalog No.	W	–	L
CPAX	70	–	160

Delivery 交货期

另 询交货期

Price 价格

询价联系方式：
WOS: https://www.misumi-ec.com/cn/ P.57
TEL: 021-6710-8701 / FAX: 021-6710-8984 P.1663

CUPZ

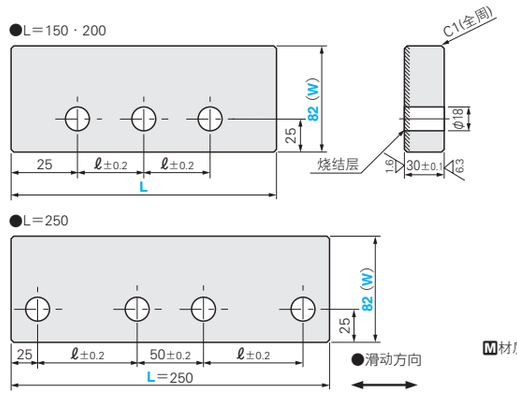

M材质 铜基粉末烧结(#220)
//// 部分为烧结层
厚度 1.2mm以上
SS400(底板)

ℓ	Catalog No.	W	L
50	CUPZ	82	150
75			200
			250

Order 订货范例

Catalog No.	W	–	L
CUPZ	82	–	200

Delivery 交货期

另 询交货期

Price 价格

询价联系方式：
WOS: https://www.misumi-ec.com/cn/ P.57
TEL: 021-6710-8701 / FAX: 021-6710-8984 P.1663