無給油スライドプレート　－銅合金10mm・ボルト2穴/4穴タイプ－

自润滑滑板

－铜合金10mm・2/4螺栓孔型－

－2螺栓孔型－ RoHS

STW　W＝28～75

STWT　W＝100～150

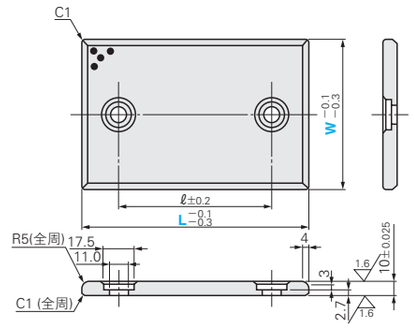

※W＝28、38的纵向R为R2。

●滑动方向 W＝28、38时仅纵向(L方向)。

●初期使用时涂抹润滑脂，效果会更好。

－4螺栓孔型－ RoHS

STW　W＝100～150

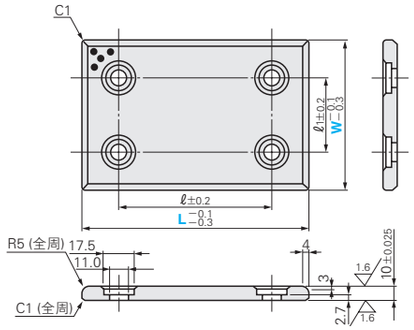

●附属安装螺栓

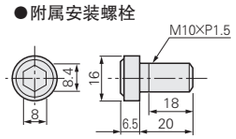

M材质　高力黄铜
石墨(镶嵌)
A附件　特殊低头螺栓

ℓ	Catalog No.	W	L
45	－2螺栓孔型－ STW	28	75
50			100
75			125
100			150
45		38	75
50			100
75			125
100			150
45		48	75
50			100
75			125
100			150
150			200
45		58	75
50			100
75			125
100			150
150			200
25		75	75
50			100
75			125
100			150
125			175
150			200
50	－2螺栓孔型－ STWT	100	100
75			125
100			150
150			200
200			250
100		125	150
150			200
200			250
100		150	150
150			200

ℓ	ℓ1	Catalog No.	W	L
50	50	－4螺栓孔型－ STW	100	100
75				125
100				150
150				200
200				250
100	50		125	150
150				200
200				250
100	100		150	150
150				200

Order 订货范例

Catalog No.	W	－	L
STW	75	－	100
STWT	100	－	200

Delivery 交货期　库存品

隔日上海・广州发货 P.41
(17:00前订购的库存品可当日发货。)
数量≥100时，请另询交货期。

Price 价格

询价联系方式：
WOS: https://www.misumi-ec.com/cn/ P.57
TEL: 021-6710-8701 / FAX: 021-6710-8984 P.1663

■自润滑滑板用垫片 P.1138

無給油スライドプレート　－焼結20mm・ボルト2穴/4穴タイプ－

自润滑滑板

－烧结合金20mm・2/4螺栓孔型－

－2螺栓孔型－

SEZ　W=18～75

SEZT　W=100～150

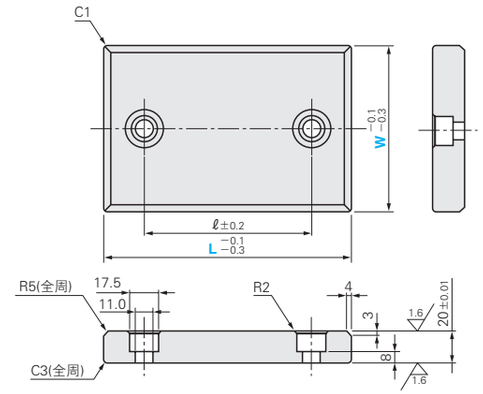

※W=28、38时，R为R2

－4螺栓孔型－

SEZ　W=100～150

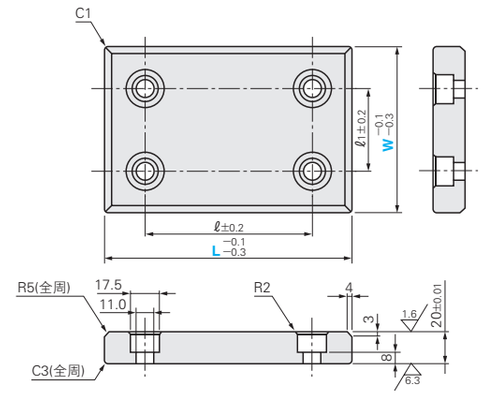

●初期使用时涂抹润滑脂，效果会更好。

M材质　烧结合金
(厚度 0.8mm)
钢
(底板)

ℓ	Catalog No.	W	L
45	－2螺栓孔型－ SEZ	28	75
50			100
100			150
45		38	75
50			100
100			150
45		48	75
50			100
75			125
100			150
100*			200
45		58	75
50			100
100			150
25		75	75
50			100
75			125
100			150
150			200
50	－2螺栓孔型－ SEZT	100	100
75			125
100			150
150			200
200			250
100		125	150
150			200
200			250
100		150	150
150			200
200			250

ℓ	ℓ1	Catalog No.	W	L
50	50	－4螺栓孔型－ SEZ	100	100
75				125
100				150
150				200
200				250
200				300
75	50		125	125
100				150
150				200
200				250
200				300
100	100		150	150
150				200
200				250

Order 订货范例

Catalog No.	－	W	－	L
SEZ	－	75	－	125

Delivery 交货期　另　询交货期

Price 价格

询价联系方式：
WOS: https://www.misumi-ec.com/cn/ P.57
TEL: 021-6710-8701 / FAX: 021-6710-8984 P.1663

“＊”部分的ℓ尺寸和铜合金滑板有差异。