可选型固定块组件

ST＝10mm

－标准型・手动式－

圆形凸模用Ⓐ

SLS－EH

非圆形凸模用ⒹⒷⒺⒸ

SLS－FH

RoHS

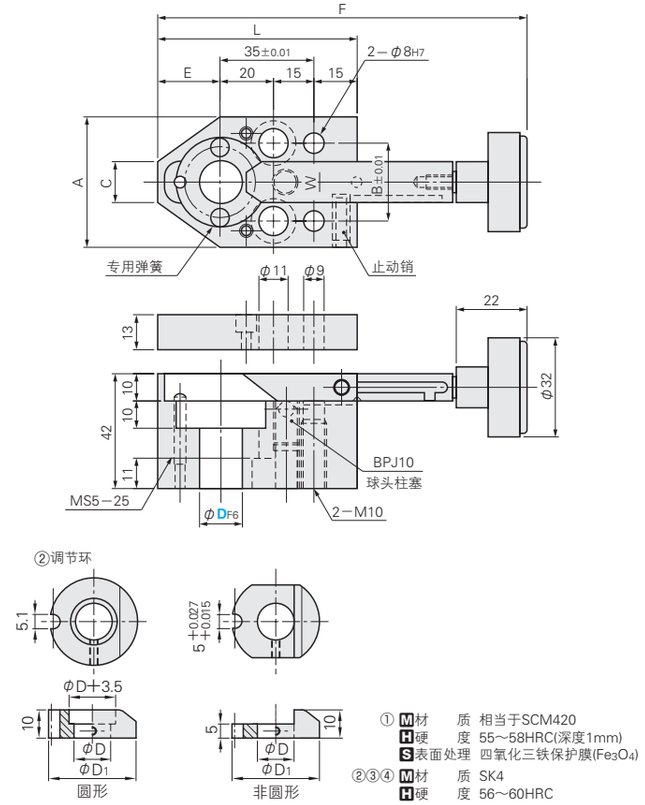

① M材　质　相当于SCM420
H硬　度　55～58HRC(深度1mm)
S表面处理　四氧化三铁保护膜(Fe_3O_4)
②③④ M材　质　SK4
H硬　度　56～60HRC

＜MiSUMi独创规格＞

Catalog No. Type	D	A	B	C	E	L	W	D1※	F	Ⓐ附件
圆形凸模用 SLS－EH / 非圆形凸模用 SLS－FH	10	44	24	12	20	70	11	25	94～124	⑥CB10－60 ⑦MSTM8－45 ⑧MSW10 ⑨MSW3
	13	48	28	15	23	73	15	31	97～127	
	16								97～132	
	20	50	30	20	25	75	17	35	99～139	
	25	58	38	25	27	77	23	40	101～141	
	32	68	48	32	31	81	30	47	105～155	

※D1尺寸为②调节环的尺寸。详细内容请参阅P.755。

Order 订货范例　Catalog No. **SLS－EH10**

Delivery 交货期　**3** 天发货
上海・广州发货
数量≥101时，请另询交货期。

Price 价格　**询价联系方式：**
WOS: https://www.misumi-ec.com/cn/ P.57
TEL: 021-6710-8701 / FAX: 021-6710-8984 P.1663

Example 使用范例

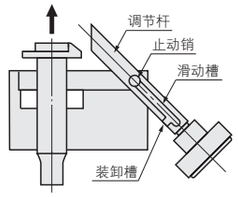

■特长
・冲裁时，由于球头 设置在调节杆的凹部，因此产生的振动不会使调节杆脱落。
・由于止动销的作用，调节杆不会从固定块主体脱出。

■『更换凸模』
・拆下垫板，抬起调节杆，即可简单地更换凸模。
・拆卸调节杆时，利用装卸槽即可简单拆下。

■注意事项
・该构造通过球头柱塞锁定调节杆，但如果垂直安装主体，调节杆会因冲裁时的振动而向下移动，导致动作不良。
・请使用凸缘厚$5^{+0.03}_{+0.01}$的凸模。
・请确认P.751的注意事项。

可选型固定块组件

ST＝10mm

－厚板冲裁型・气动式－

RoHS

Catalog No. 圆形凸模用	非圆形凸模用	构成零件
SLA－EA	SLA－FA	①～⑨，⑪ 无切换传感器
SLA－SEA	SLA－SFA	①～⑧，⑩，⑪ 有切换传感器

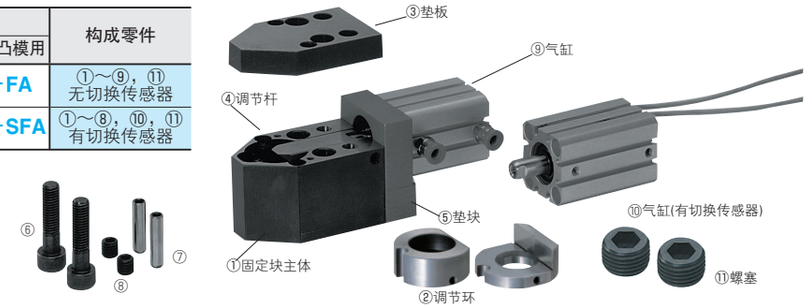

＜MiSUMi独创规格＞

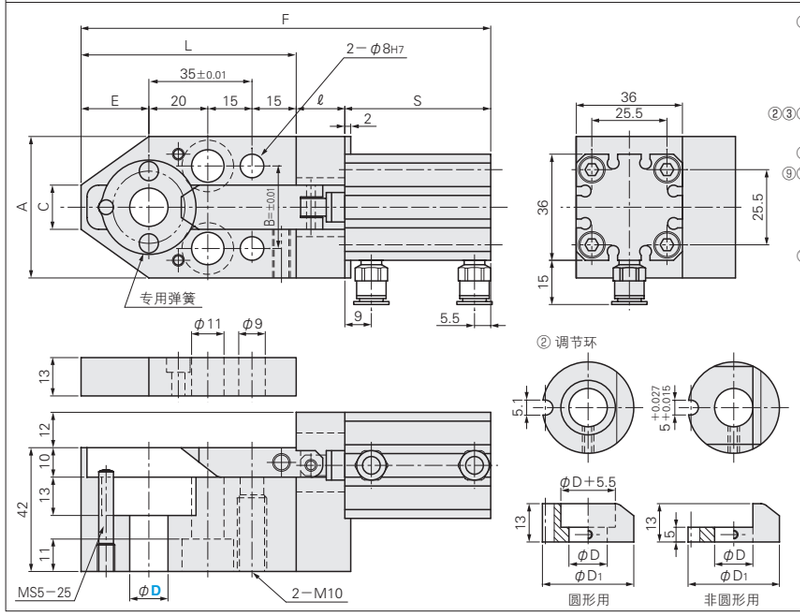

① M材　质　相当于SCM420
H硬　度　55～58HRC (深度1mm)
S表面处理　四氧化三铁保护膜 (Fe_3O_4)
②③④ M材　质　SK4
H硬　度　56～60HRC
⑤ M材　质　S45C
⑨⑩ 气缸规格
工作方式　双动式
使用压力　0.4～1.0MPa(4.1～10.2kgf/cm²)
气缸内径　φ20
⑩ 2线式有接点开关
使用电压　DC24V
AC100V
引线长度　3m

Catalog No. Type	D	A	B	C	E	L	ℓ	D1	无传感器 S	无传感器 F	有传感器 S	有传感器 F	Ⓐ附件
－无切换传感器型－ 圆形凸模用 SLA－EA 非圆形凸模用 SLA－FA	10	44	24	12	20	70	13.5	25	49.5	133	59.5	143	⑥CB10－60 ⑦MSTM8－45 ⑧MSW10 ⑪MSW3
－有切换传感器型－ 圆形凸模用 SLA－SEA 非圆形凸模用 SLA－SFA	13	48	28	15	23	73	16.5	31		139		149	
	16						21.5	31	54.5	149	64.5	159	
	20	50	30	20	25	75	28.5	35	59.5	163	69.5	173	

Order 订货范例　Catalog No. **SLA－EA10**

Delivery 交货期　**11** 天发货
上海・广州发货
数量≥101时，请另询交货期。

Price 价格　**询价联系方式：**
WOS: https://www.misumi-ec.com/cn/ P.57
TEL: 021-6710-8701 / FAX: 021-6710-8984 P.1663

Alterations 追加工　Catalog No. － (JLC・JNC・TLC・BPC)
SLA－EA10 － JLC

Alterations	Code	Spec.
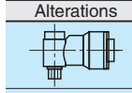	JLC	将附属的快速管接头变更为 L 型 (弯头)。
－	JNC	无配管接头 气缸螺纹 (M5×0.8)
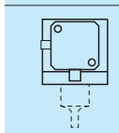	TLC	变更接头位置 (变更气缸接头方向) 标准位置 TLC90 TLC180 TLC270
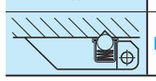	BPC	在调节杆上安装球头柱塞，在模具垫板上进行凹面加工。

■特长
・可使用厚板冲裁型凸模。
・高耐久性: 主体经渗碳处理，硬度达到55～58HRC，因此不必担心咬合或偏磨损。
・高刚性: 主体开口部较小，不必担心因变形而导致工作不良。

■注意事项
・请使用凸缘厚$8^{+0.03}_{+0.01}$的凸模。
・请确认P.751的注意事项。

有关产品订购的咨询
TEL: 021-6710-8701 FAX: 021-6710-8687
有关技术方面的咨询
TEL: 021-6391-2233 FAX: 021-6391-7360