可选型固定块组件

－紧凑型・气动式－

ST＝8mm

Catalog No. 圆形凸模用	Catalog No. 非圆形凸模用	构成零件
SLC－EA	SLC－FA	①～⑧，⑩ 无切换传感器
SLC－SEA	SLC－SFA	①～⑦，⑨，⑩ 有切换传感器

RoHS

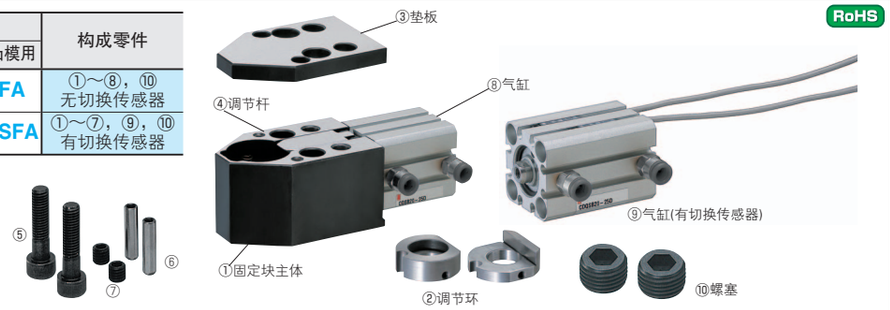

＜MiSUMi独创规格＞

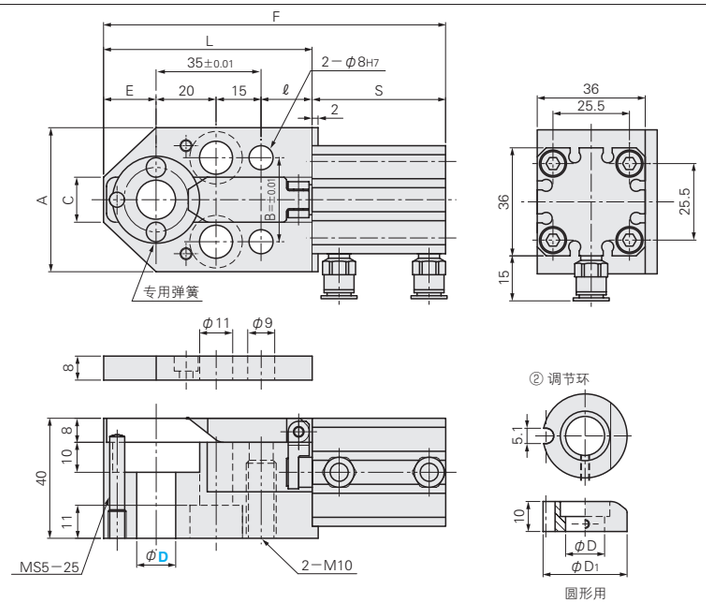

① M材　质　相当于SCM420
H硬　度　55～58HRC (深度1mm)
S表面处理　四氧化三铁保护膜 (Fe_3O_4)
②③④ M材　质　SK4
H硬　度　56～60HRC
⑧⑨ 气缸规格
工作方式　双动式
使用压力　0.4～1.0MPa{4.1～10.2kgf/cm²}
气缸内径　φ20
⑨ 2线式有接点开关
使用电压　DC24V AC100V
引线长度　3m

Catalog No. Type	D	A	B	C	E	L	ℓ	D1	无传感器 S	无传感器 F	有传感器 S	有传感器 F	A附件
－无切换传感器型－ 圆形凸模用 SLC－EA 非圆形凸模用 SLC－FA	10	44	24	12	17	67	15	25	44.5	111.5	54.5	121.5	⑤CB10－55 ⑥MSTM8－40 ⑦MSW10 ⑩MSW3
	13	48	28	15	17.5	69.5	17	31	44.5	114	54.5	124	
－有切换传感器型－ 圆形凸模用 SLC－SEA 非圆形凸模用 SLC－SFA	16				20	78	23	31	49.5	127.5	59.5	137.5	
	20	50	30	20	22	87	30	35	54.5	141.5	64.5	151.5	

Order 订货范例　Catalog No.　SLC－EA10

Delivery 交货期
• 无传感器　3 天发货　上海・广州发货　数量≥101时，请另询交货期。
• 有传感器　11 天发货　上海・广州发货　数量≥101时，请另询交货期。

Price 价格
询价联系方式：
WOS: https://www.misumi-ec.com/cn/ P.57
TEL: 021-6710-8701 / FAX: 021-6710-8984 P.1663

Alterations 追加工　Catalog No. －（JLC・JNC・TLC・BPC）　SLC－EA10 － JLC

Alterations	Code	Spec.
	JLC	将附属的快速管接头变更为 L 型 (弯头)。
－	JNC	无配管接头 气缸螺纹 (M5×0.8)
	TLC	变更接头位置 (变更气缸接头方向) 标准位置 TLC90 TLC180 TLC270

■特长
・紧凑性: 行程为8mm，并通过外形的变更及零件数量的减少，与SLS系列相比，投影面积减少约20%。
・高耐久性: 主体经渗碳处理，硬度达到55～58HRC，因此不必担心咬合或偏磨损。
・高刚性: 主体开口部较小，不必担心因变形而导致工作不良。

■注意事项
・与SLS系列的安装螺距相同，但垫板厚度不同，因此选择凸模长度时，敬请注意。
・请使用凸缘厚$5^{+0.03}_{+0.01}$的凸模。
・请确认P.751的注意事项。

可选型固定块组件

－标准型・气动式－

ST＝10mm

Catalog No. 圆形凸模用	Catalog No. 非圆形凸模用	构成零件
SLS－EA	SLS－FA	①～⑨，⑪ 无切换传感器
SLS－SEA	SLS－SFA	①～⑧，⑩，⑪ 有切换传感器

RoHS

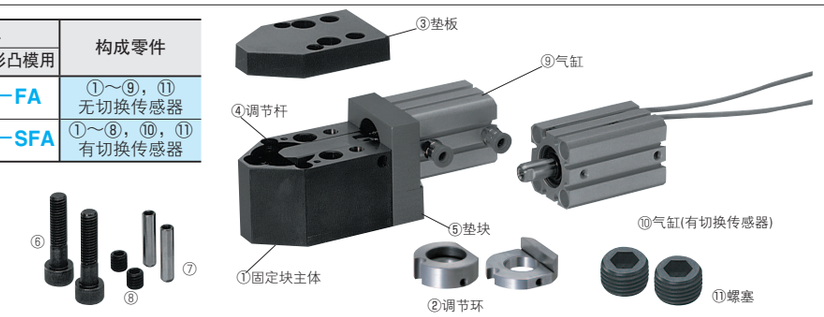

＜MiSUMi独创规格＞

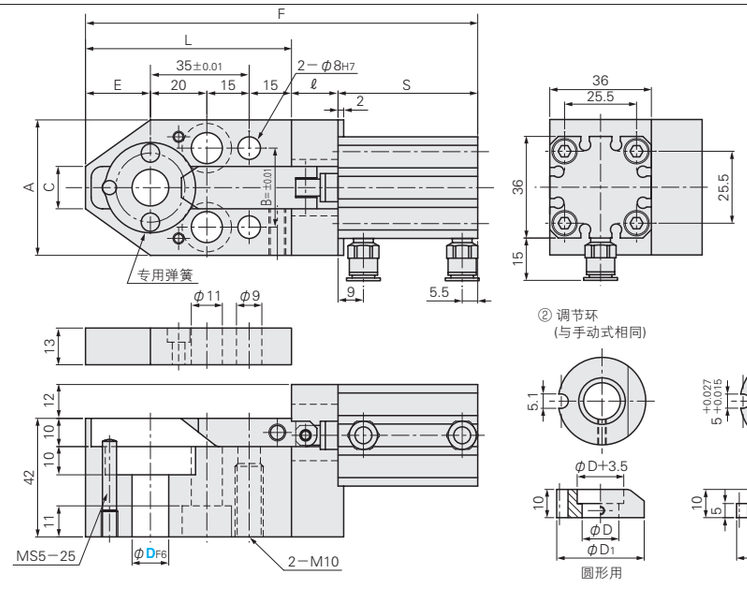

① M材　质　相当于SCM420
H硬　度　55～58HRC (深度1mm)
S表面处理　四氧化三铁保护膜 (Fe_3O_4)
②③④ M材　质　SK4
H硬　度　56～60HRC
⑤ M材　质　S45C
⑨⑩ 气缸规格
工作方式　双动式
使用压力　0.4～1.0MPa{4.1～10.2kgf/cm²}
气缸内径　φ20
⑩ 2线式有接点开关
使用电压　DC24V AC100V
引线长度　3m

Catalog No. Type	D	A	B	C	E	L	ℓ	D1	无传感器 S	无传感器 F	有传感器 S	有传感器 F	A附件
－无切换传感器型－ 圆形凸模用 SLS－EA 非圆形凸模用 SLS－FA	10	44	24	12	20	70	13.5	25	49.5	133	59.5	143	⑥CB10－60 ⑦MSTM8－45 ⑧MSW10 ⑪MSW3
	13	48	28	15	23	73	16.5	31		139		149	
	16						21.5		54.5	149	64.5	159	
－有切换传感器型－ 圆形凸模用 SLS－SEA 非圆形凸模用 SLS－SFA	20	50	30	20	25	75	28.5	35	59.5	163	69.5	173	
	25	58	38	25	27	77	31.5	40		168		178	
	32	68	48	32	31	81	44.5	47	69.5	195	79.5	205	

Order 订货范例　Catalog No.　SLS－EA10

Delivery 交货期　3 天发货　上海・广州发货　数量≥101时，请另询交货期。

Price 价格
询价联系方式：
WOS: https://www.misumi-ec.com/cn/ P.57
TEL: 021-6710-8701 / FAX: 021-6710-8984 P.1663

Alterations 追加工　Catalog No. －（JLC・JNC・TLC）　SLS－EA10 － JLC

Alterations	Code	Spec.
	JLC	将附属的快速管接头变更为 L 型 (弯头)。
－	JNC	无配管接头 气缸螺纹 (M5×0.8)
	TLC	变更接头位置 (变更气缸接头方向) 标准位置 TLC90 TLC180 TLC270

■特长
・行程: 10mm
・高耐久性: 主体经渗碳处理，硬度达到55～58HRC，因此不必担心咬合或偏磨损。
・高刚性: 主体开口部较小，不必担心因变形而导致工作不良。

■注意事项
・请使用凸缘厚$5^{+0.03}_{+0.01}$的凸模。
・请确认P.751的注意事项。