# 输送一体式热风干燥机

MGD－□A

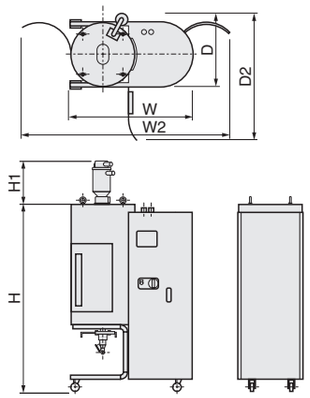


| 型号 | W(mm) | W2(mm) | D(mm) | D2(mm) | H(mm) | 标配一次侧小料斗 | |
|---|---|---|---|---|---|---|---|
| | | | | | | H1(mm) | 型号 |
| MGD－15A | 878 | 1472 | 604 | 1149 | 1364 | 403 | JC03 |
| MGD－25A | | | 606 | | 1558 | 483.5 | JC06 |
| MGD－50A | 1000 | 1737 | 723 | 1152 | 1668 | | |
| MGD－75A | | | | | 1968 | | |
| MGD－100A | 1097 | 1954 | 781 | 1216 | 1800 | | |
| MGD－150A | | | | | 2189 | | |
| MGD－200A | 1450 | 1940 | 706 | 1246 | 2116 | 518.5 | JC09 |
| MGD－250A | 1658 | 2236 | 863 | 1379 | 1966 | | |
| MGD－300A | | | | | 2116 | | |

## ■特点

●干燥要素控制点

风量　温度

## ■热风通气干燥机＋加料机＝Matsui Global Dryer

多功能 ＋ 高品质 ＋ 简洁化 ＋ 省能源 ＋ 新款式

### 松井全球性干燥机

本机器将通气干燥机与输送机合二为一的小型一体机，是品牌辅机制造商松井公司的又一大杰作。该机从根本上改变了以往的设计理念大高度提高了产品使用的便利性，实现了省能源及充分发挥了成形现场的使用效率。

## ■特点

●维护&保养
由于从根本上改变了以往的设计理念，故而提高了维护的方便性。仅需将门打开，即可对过滤器进行维护保养。

●省能源
采用双层料斗，提高了保温性能，从而实现了省能源化。

●简洁化/小型化
通过将干燥机和上料机一体化以及设计理念的转变，从而大幅度地实现了小型化。

●高安全性能，值得信赖
・加热器控制回路中SSR（无接点接触器）为标准配置。触接点的寿命为10年以上，从而减少了维护频率和保障了安全性能。
・对于安全性的考虑，过温防止器和警报灯为松井干燥设备的标准配置，当探测温度高于过温防止器设定温度时，主电源就会被切断。

排料也十分简单，防止二次吸湿（清除管内残料，防止再次受潮）。

## ■标准规格

| 型号 | 电源 | | 干燥料斗 | | 干燥温度(℃) | 输送距离 | | | 输送风机(KW) | 控制 | | | 产品重量(kg) |
|---|---|---|---|---|---|---|---|---|---|---|---|---|---|
| | 电源电压(50Hz) | 空气开关容量380V | 容积(L) | 保温材料 | | 一次侧(m)※1 | 二次侧(m)※2 | 输送配管 | | 报警 保护回路 | | | |
| MGD－15A | 380V 3P | 16A | 28 | 玻璃纤维保温材＋外装板 | ～160 | 10 | 5 | φ38 PVC管 | 1.1 | 过温 | 马达过负荷 | 马达逆相保护 | 150 |
| MGD－25A | | 16A | 44 | | | | | | | | | | 170 |
| MGD－50A | | 20A | 90 | | | | | | | | | | 210 |
| MGD－75A | | 20A | 125 | | | | | | | | | | 230 |
| MGD－100A | | 20A | 170 | | | | | | | | | | 240 |
| MGD－150A | | 32A | 250 | | | | | | | | | | 270 |
| MGD－200A | | 50A | 350 | | | | 10 | φ50 PVC管 | 3.0 | | | | 400 |
| MGD－250A | | | 425 | | | | | | | | | | 580 |
| MGD－300A | | | 500 | | | | | | | | | | 600 |

本设备适用于塑料粒子的干燥，光学产品场合下请与米思米商谈。
对于软质等流动性差的材料（如TPO），请与米思米营业商谈。
（※1）一次侧：指干燥机侧的输送距离（材料箱到干燥机）
（※2）二次侧：指成形机侧的输送距离（干燥机到成形机）
由于材料的堆积密度不同，实际料斗的装载量（kg）会有差异。
请勿在有易燃易爆气体或蒸汽的环境中使用。
＊产品规格若有变更，恕不另行通知。

Order 订货范例　型号 MGD－150A

Delivery 交货期　另 询交货期

Alterations 追加加工　型号 MGD－150A － (200V...etc.) 200V

Price 价格元

请询价　下述2种方法　P.433
Web报价　米思米报价　百度一下　https://www.misumi.com.cn/
Fax报价　021-6710-8687
不明之处，请致电：021-6710-8701

## ■标准附属品清单

| 型号 | 一次侧料斗 | 二次侧料斗 | PVC hose | SUS吸料枪 |
|---|---|---|---|---|
| MGD－15A | JC06 | APH03 | φ38×20m | φ38×1 |
| MGD－25A | | | | |
| MGD－50A | | | | |
| MGD－75A | | | | |
| MGD－100A | | APH06 | | |
| MGD－150A | | APH09 | | |
| MGD－200A | JC09 | APH18 | φ50×20m φ65×15m | φ50×1 |
| MGD－250A | | | | |
| MGD－300A | | | | |

## ■选购品清单

| Options | Code | Spec. | 元/Code |
|---|---|---|---|
| 异电压 200V | 200V | 设备电压可改造成 200V，50Hz，3P | 请询价 2种方法 P.433 |
| 异电压 220V | 220V | 设备电压可改造成 220V，50Hz，3P | |
| 报警灯 | PR | 异常发生时的声光报警装置 | |
| SMS 材料切换阀 | SMS | 用于材料源的切换 | |
| 漏电开关（带TBL） | ELTB | 标准规格为带TBL的断路器 | |
| 现场安装 | SA | 提供现场安装服务，如果需要设备现场安装时，客户请提前和本公司联络确认具体注意事项 | |

关于与该商品配套使用的小料斗的选型方式请参阅P.53～54的规格表。
SMS的详细介绍请参阅P.55～56的说明。
不同电压下的空气开关容量请见下表（单位：A）

| 异电压 | MGD－15A | MGD－25A | MGD－50A | MGD－75A | MGD－100A | MGD－150A | MGD－200A | MGD－250A | MGD－300A |
|---|---|---|---|---|---|---|---|---|---|
| 200V | 32 | 32 | 32 | 40 | 50 | 63 | 100 | 100 | 100 |
| 220V | | | | | | | | | |