止水栓

零件名称	①主体	②O形圈	③垫圈	④金属环	⑤锥形垫圈	⑥一字槽螺钉
M 材　质	黄铜(C3604)	氟橡胶	黄铜(C3604)	——	黄铜(C3604)	黄铜(C3604)

JWP

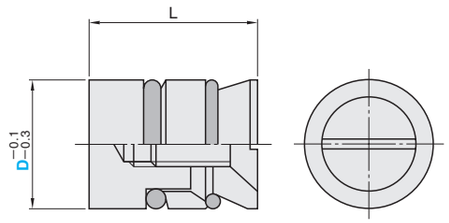

L	型号 Type	D	单价（元）
10	JWP	6	
		8	
		8.5	请询价 2种方法 P.51
		10	
		11.5	
12		12	
		14	

Order 订货范例　型号　JWP 6

Delivery 交货期　库存品
隔日上海・广州发货 P.37
(17:00前订购的库存品可当日发货。)
数量≥201时，请另询交货期。

■特　点

本产品是为了自由设定冷却水的循环回路而开发的产品。
可以在冷却流道的任意位置进行安装。

■规　格

尺寸	D6	D8	D8.5	D10	D11.5	D12	D14
O形圈外径尺寸(参考值)	6	8.2	8.7	10.2	11.7	12.2	14.2
O形圈外径公差(参考值)	±0.25						
冷却水孔径	6	8	8.5	10	11.5	12	14
推荐孔径公差	+0.15 / 0						
常用压力(kPa){kgf/cm²}	588 {6}						
流体	仅限于水						
适用温度范围	80℃以下(推荐)						

※氟橡胶O形圈的使用温度范围为－15℃～150℃，因为是将O形圈压变形之后使用的，建议在80℃以下使用。

■安装方法

如下图所示，插入一根圆棒，使JWP不能再往前移动，用螺丝刀拧紧，螺钉拧紧时，O形圈膨胀变形，将冷却孔堵住。

Example 使用范例　如下图所示可以任意设定冷却回路。

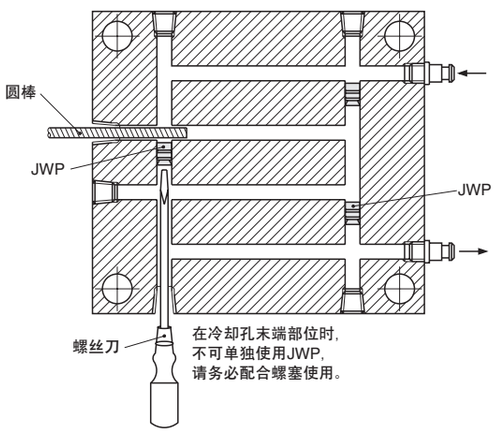

止水栓／冷却水用回路板

－销型／耐热180℃－

交货期短缩

RoHS

JWPMT

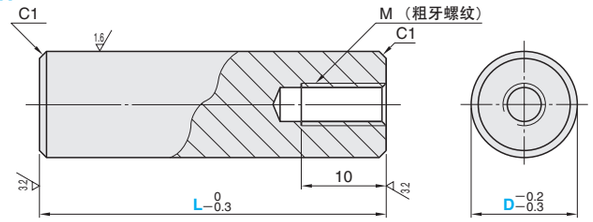

M 材质　S45C

M×Pitch（粗牙螺纹）（仅限JWPMT）	型号 Type	D	L 指定单位10mm
M6×1.0	JWPMT	11	30～200
		15	
M10×1.5		18	
		22	
		24	

Order 订货范例　型号 — L　JWPMT 11 — 150

Delivery 交货期　7 天发货
上海・广州发货
数量≥101时，请另询交货期。

Type	单价（元） JWPMT			
D \ L	L30～50	L60～100	L110～150	L160～200
11				
15				
18				
22				
24				

请询价　下述2种方法 P.51
Web报价　米思米报价　百度一下　http://cn.misumi-ec.com/
Fax报价　021-6710-8687
不明之处，请致电：021-6710-8701

■冷却水用回路板

BRJH（耐热180℃）

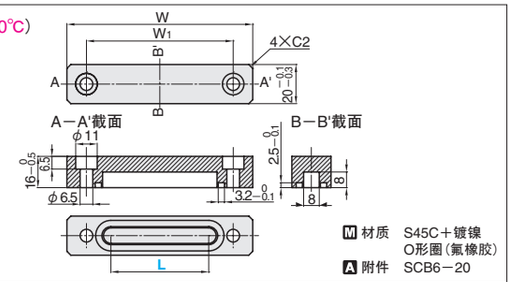

M 材质　S45C＋镀镍
O形圈(氟橡胶)
A 附件　SCB6－20

O形圈规格	W	W1	型号 Type	L	单价（元）
JIS G40	95	75	BRJH（耐热180℃）	50	请询价 2种方法 P.51
JIS G60	125	105		80	
JIS G75	145	125		100	

请在常压980kPa(10kgf/cm²)以下使用。

Order 订货范例　型号　BRJH 100

Delivery 交货期　5 天发货
上海・广州发货
数量≥10时，请另询交货期。

Example 使用范例

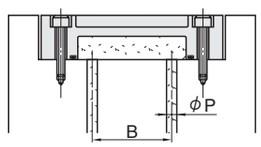

P建议尺寸P6. 0～P7. 0。

■规　格

型号	BRJH
常用压力(kPa){kgf/cm²}	980{10}
最高压力(kPa){kgf/cm²}	1470{15}
最大紧固扭矩(N·cm){kgf·cm}	980{100}
O形圈材质	氟橡胶
适用温度范围	0℃～180℃
耐真空性	不适合
适用流体	水・油