ベアリングホルダセット －ショートダブル 止め輪付タイプ－

轴承座组件

－带扣环双轴承短型－

新刊载 橙色文字表示　瞬送A 次日出货

CAD数据文件夹名：13_Bearings_with_Holder

■特长：形状简洁，价格低廉。扣环防止轴承脱落，便于操作。

请按照选型步骤❶～❸选择型式和参数后进行订购。

Order 订货范例　型式（❶Type・❷轴承型号・❸密封圈）

BGRE6000ZZ

标准加工品　CAD 2D 3D　制 RoHS10

Type 圆型	Type 方型	Type 简易型	M材质 轴承	M材质 固定座	S表面处理 固定座
BGREB	BGSEB	BGCEB	钢	相当于S45C	四氧化三铁保护膜
BGRE	BGSE	BGCE			无电解镀镍
SBGRE	SBGSE	SBGCE	＊不锈钢	SUS304	—

如对防锈有要求，请优先选择无电解镀镍表面处理和SUS304材质产品。表面处理和防锈方法请参考P.2906～2908。

适用于外部空间不足时，而需承载必要径向负载的场合。

带扣环双轴承短型的(B×2)尺寸表示轴承固定座扣环槽的起始位置。

＊橡胶密封轴承(VV、DD)均为钢制。

轴承精度 JIS B 1514 0级

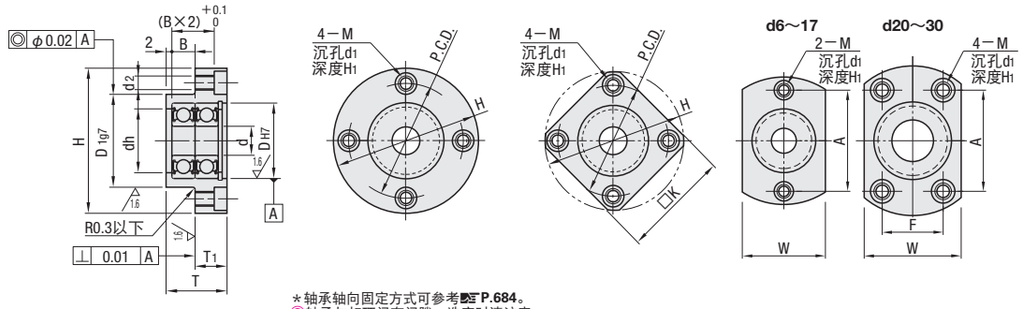

＊轴承轴向固定方式可参考P.684。

轴承与扣环间有间隙，选定时请注意。

为能从正、反两面进行安装，对安装孔进行了螺纹加工及沉孔加工。

型式 ❶Type	❷轴承型号	❸密封圈	d	DH7	容差	B	H	W	T	T1	dh	D1g7	容差	P.C.D.	K	A	F	M（粗牙螺纹）(d2)	d1	H1	可订购型号 BGREB BGRE BGSEB BGSE BGCEB BGCE	可订购型号 SBGRE SBGSE SBGCE
(圆型) BGREB BGRE SBGRE	606	ZZ（双盖式）＊VV（非接触式橡胶密封圈）DD（接触式橡胶密封圈）	6	17	+0.018 0	6	39	23	17	9	13	21	−0.007 −0.028	29	32	29	—	M5(4.3)	8	4.4	●	●
	608		8	22		7	45	29	19	12	18	27		35	36	35					●	●
(方型) BGSEB BGSE SBGSE	6900		10	22	+0.021 0	6	45	29	17	11	19	27		35	36	35					●	●
	6000			26		8	50	34	21	13	22	32	−0.009 −0.034	40	39	40					●	●
	6901		12	24		6	48	31	17	11	21	30	−0.007 −0.028	38	38	38					●	●
	6001			28		8	52	36	21	13	24	34	−0.009 −0.034	42	40	42					●	●
(简易型) BGCEB BGCE SBGCE	6902		15	28		7	57	37	19	12	25	35		45	45	45		M6(5.2)	9.5	5.4	●	●
	6002			32	+0.025 0	9	60	40	23	14	28	38		48	46	48					●	●
	6903		17	30	+0.021 0	7	60	38	19	12	27	36		48	46	48					●	●
	6003			35	+0.025 0	10	66	44	26	16	31	42		54	50	54					●	●
	6904		20	37		9	69	47	24	15	34	45		56	54	51	24	M8(6.8)	11	6.5	●	●
	6004			42		12	77	54	30	18	36	50		64	59	56	32				●	●
	6005		25	47		12	88	58	30	18	41	54	−0.010 −0.040	72	67	63	36	M10(8.5)	14	8.6	●	—
	6006		30	55	+0.030 0	13	96	66	33	20	48	62		80	73	70	40				●	—

请利用订购表确认有无适用的尺寸。　＊VV(非接触式橡胶密封圈)不适用于型号为606的轴承。　米思米不承诺轴承的品牌。

Delivery 交货期　3 天发货　瞬送A 次日出货 P.11

上海・广州发货

部分型号5天发货，请以报价为准。

数量分类	标准订购 小单	特殊订购 大单
数　量	1～50	51～
交货期	通常	另行报价

超过表中标示的数量时，请在WOS中确认。 P.9

Alterations 追加加工　型式 BGRE6000VV － (NA) － NA

Alteration	不装配轴承、扣环
Code	NA
Spec.	不将轴承、扣环装入固定座中，而以附件形式发货。

Example 使用范例

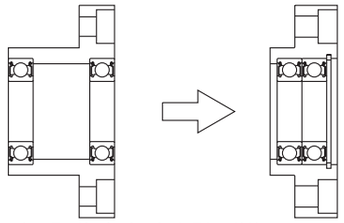

(如果是双轴承短型，则即便是相同的轴承，也可简化全长)

ベアリングホルダセット －スラスト軸受タイプ－

带座轴承

－止推轴承型－

新刊载 橙色文字表示　瞬送A 次日出货

CAD数据文件夹名：13_Bearings_with_Holder

请按照选型步骤❶～❷选择型式和参数后进行订购。

Order 订货范例　型式（❶Type・❷d）

BGCSB20

标准加工品　制 RoHS10

Type 标准型	Type 嵌入型	材质	表面处理	附件 止动螺丝
BGCSB	BGCTB	相当于S45C	四氧化三铁保护膜	SCM435 2个
BGCS	BGCT	相当于S45C	无电解镀镍	SUS304 2个
SBGCS	—	SUS304	—	

轴承用止动螺丝固定在固定座上。补充润滑油时请拆下止动螺丝。

如对防锈有要求，请优先选择无电解镀镍表面处理和SUS304材质产品。表面处理和防锈方法请参考P.2906～2908。

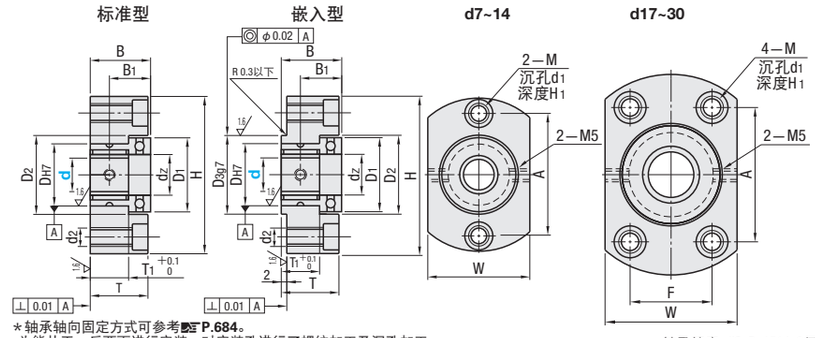

＊轴承轴向固定方式可参考P.684。

为能从正、反两面进行安装，对安装孔进行了螺纹加工及沉孔加工。

轴承精度 JIS B 1514 0级

型式 ❶Type	❷d	DH7	容差	B	H	W	T	dz	D1	D2	D3g7	容差	T1	B1	A	F	M (d2)	d1	H1	使用的轴承（P.749）	可订购型号 BGCSB BGCS BGCTB BGCT	可订购型号 SBGCS
(标准型) BGCSB BGCS SBGCS (嵌入型) BGCTB BGCT	7	19	+0.021 0	23	54	38	22	10	25	27	24	−0.007 −0.028	14	15.5	41	—	M8 (6.8)	11	6.5	NKXZ 7	●	●
	9	21			56	40		12	27	29	26				43					NKXZ 9	●	●
	12	24			60			15	29	31	30				46					NKXZ12	●	●
	14	26		25	66	44	24	17	31	33	34	−0.009 −0.034	16	17	52					NKXZ14	●	●
(标准型) BGCSB (嵌入型) BGCTB BGCT	17	30	+0.025 0	30	77	54	29	20	36	38	36		20	20.5	50	32	M10 (8.5)	14	8.6	NKXZ17	●	—
	20	37			88	58		25	43	45	45		19		59	36				NKXZ20	●	—
	25	42			94	64		30	48	50	50				64	39				NKXZ25	●	—
	30	47			96	66		35	53	55	54	−0.010 −0.040	18	21	66	40				NKXZ30	●	—

米思米不承诺轴承的品牌。

Delivery 交货期　3 天发货

上海・广州发货

部分型号5天发货，请以报价为准。

瞬送A 次日出货 P.11

数量分类	标准订购 小单	特殊订购 大单
数　量	1～50	51～
交货期	通常	另行报价

超过表中标示的数量时，请在WOS中确认。 P.9

Example 使用范例

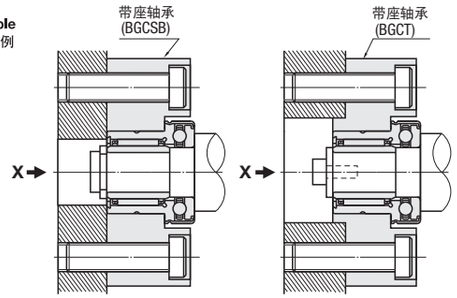

并非为支撑来自X方向负载的结构。

MiSUMi 制胜时间 助力智造 ▸▸▸ 在My零件表中也可通过简易电子表格对型号进行管理！ https://www.misumi.com.cn 米思米 检索