フランジ一体型無給油ブッシュ －銅合金標準フランジ内径F7タイプ・内径G6タイプ－

法兰一体型无油衬套

－铜合金标准法兰内径F7型・内径G6型－

库存品 最快当天发货

CAD数据文件夹名：05_Oil_Free_Bushings

■特长：法兰一体型规格，可减少组装工时。

请按照选型步骤❶～❸选择型式和参数后进行订购。

Order 订货范例

型式（❶Type・❷d）		❸L
MPTZ12	－	30
MPTP16	－	35

■标准法兰型
内径F7・G6型

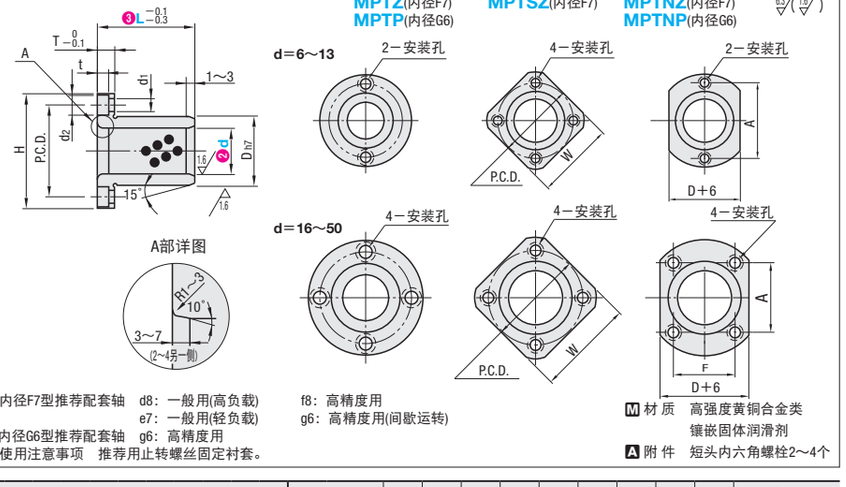

内径F7型推荐配套轴 d8：一般用(高负载) e7：一般用(轻负载)
内径G6型推荐配套轴 g6：高精度用
使用注意事项 推荐用止转螺丝固定衬套。
f8：高精度用
g6：高精度用(间歇运转)
M 材质 高强度黄铜合金类 镶嵌固体润滑剂
A 附件 短头内六角螺栓2～4个

型式 ❶Type	❷dF7		❸L	Dh7		H	T	t	d1	d2	P.C.D.	W	F	A	附件 短头内六角螺栓
内径F7型 MPTZ MPTSZ MPTNZ	6	+0.022 +0.010	15 20	10	0 −0.015	25	4	2.2	3.5	6	17	20	－	17	M3－10×2
	8	+0.028 +0.013	20 25	12	0 −0.018	27					19	22		19	＊(4)
	10		20 25 30	14		29					21	23		21	
	12	+0.034 +0.016	20 25 30	18		36	5	3	4.5	7.5	26	28		26	M4－12×2
	13		20 25 30 35	19	0 −0.021	37					27	29		27	＊(4)
	16		20 25 30 35 40	22		40					30	31	18	24	M4－12×4
	20	+0.041 +0.020	25 30 35 40 50	28		49	6	3.7	5.5	9	38	38	22	31	M5－16×4
	25		30 35 40 50 60	33		54					43	42	25	35	
	30		35 40 50 60 70	38	0 −0.025	63	8	4.2	6.6	11	50	50	30	40	M6－20×4
	35	+0.050 +0.025	50 60 70	44		69					56	54	36	43	
	40		60 70 80	50		82	10	5.2	9	14	66	64	38	54	M8－25×4
	50		70 80 100	62	0 −0.030	94					78	73	50	60	

＊( )为MPTSZ的螺栓数量

型式 ❶Type	❷dG6		❸L	Dh7		H	T	t	d1	d2	P.C.D	F	A	附件 短头内六角螺栓
内径G6型 MPTP MPTNP	6	+0.012 +0.004	15	10	0 −0.015	25	4	2.2	3.5	6	17	－	17	M3－10×2
	8	+0.014 +0.005	20	12	0 −0.018	27					19		19	
	10		25	14		29					21		21	
	12	+0.017 +0.006	25 30	18		36	5	3	4.5	7.5	26		26	M4－12×2
	13		25 30 35	19	0 −0.021	37					27		27	
	16		25 30 35 40	22		40					30	18	24	M4－12×4
	20	+0.020 +0.007	30 35 40	28		49	6	3.7	5.5	9	38	22	31	M5－16×4
	25		30 35 40	33		54					43	25	35	
	30		35 40 50	38	0 −0.025	63	8	4.2	6.6	11	50	30	40	M6－20×4

Delivery 交货期 库存品
隔日上海・广州发货 P.9
(17:00前订购的库存品可当日发货。)

●MPTZ・MPTSZ・MPTNZ

数量分类	标准订购 小单	特殊订购 大单
数 量	1～34	35～
交货期	通常	另行报价

超过表中标示的数量时，请在WOS中确认。P.9

●MPTP・MPTNP

数量分类	标准订购 小单	特殊订购 大单
数 量	1～29	30～
交货期	通常	另行报价

超过表中标示的数量时，请在WOS中确认。P.9

MiSUMi 制胜时间 助力智造 ▸▸▸ 2D・3D CAD数据齐备 https://www.misumi.com.cn 米思米 检索

フランジ一体型無給油ブッシュ/無給油銅合金ワッシャ －銅合金インローフランジ・センターフランジタイプ－ －皿ボルト・低頭ボルトタイプ－

法兰一体型无油衬套/无油铜合金垫片

－铜合金嵌入式法兰型・中间法兰型 平头螺栓型・短头螺栓型－

库存品 最快当天发货

CAD数据文件夹名：05_Oil_Free_Bushings

■特长：法兰一体型规格，可减少组装工时。
嵌入型：无油衬套不会外伸到安装衬套的相反侧，因此相反侧的空间比较宽裕。
中间型：可在无油衬套主体的中心附近安装工件，法兰两侧平衡性好，载荷和空间分散。

请按照选型步骤❶～❸选择型式和参数后进行订购。

Order 订货范例

型式（❶Type・❷d）		❸L
MPIZ12	－	30
MPWZ6		

■嵌入式法兰・
中间法兰型

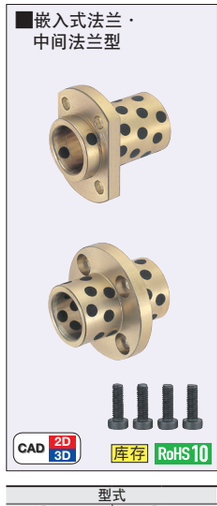

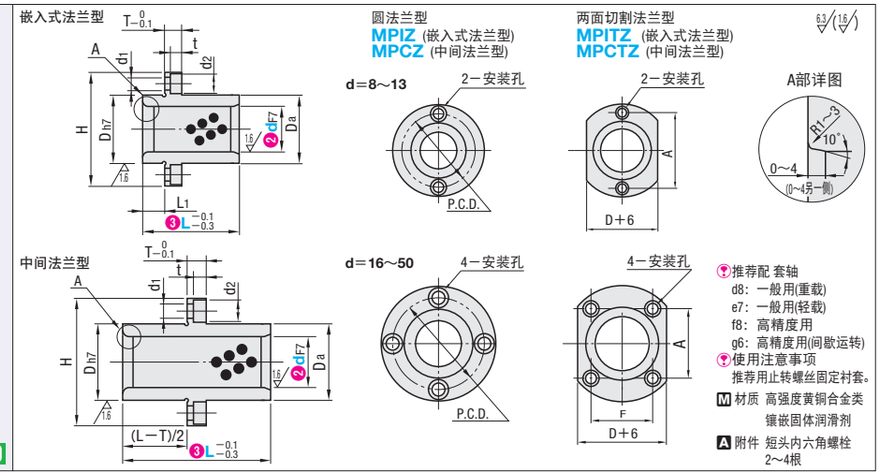

推荐配 套轴
d8：一般用(重载)
e7：一般用(轻载)
f8：高精度用
g6：高精度用(间歇运转)
使用注意事项
推荐用止转螺丝固定衬套。
M 材质 高强度黄铜合金类 镶嵌固体润滑剂
A 附件 短头内六角螺栓 2～4根

型式 ❶Type	❷dF7		❸L	Dh7		Da	L1	H	T	t	d1	d2	P.C.D.	F	A	附件 短头内六角螺栓
嵌入式法兰型 MPIZ MPITZ	8	+0.028 +0.013	20 (25)	12	0 −0.018	11.5	5	27	4	2.2	3.5	6	19	－	19	M3－10×2
	10		25 30	14		13.5	6	29					21		21	
	12	+0.034 +0.016	25 30	18		17.5		36	5	3	4.5	7.5	26		26	M4－12×2
	13		(25) (30) 35	19	0 −0.021	18.5		37					27		27	
	16		25 30 35 40	22		21.5		40					30	18	24	M4－12×4
中间法兰型 MPCZ MPCTZ	20	+0.041 +0.020	30 35 40 50	28		27.5	8	49	6	3.7	5.5	9	38	22	31	M5－16×4
	25		(30) (35) (40) (50) 60	33		32.5		54					43	25	35	
	30		(35) (40) (50) (60) 70	38	0 −0.025	37.5	10	63	8	4.2	6.6	11	50	30	40	M6－20×4
	35	+0.050 +0.025	(50) 70	44		43.5		69					56	36	43	
	40		(60) (70) 80	50		49.5	13	82	10	5.2	9	14	66	38	54	M8－25×4
	50		(70) 100	62	0 −0.030	61.5		94					78	50	60	

＊( )内的L尺寸仅限嵌入式法兰型

Delivery 交货期 库存品
隔日上海・广州发货 P.9
(17:00前订购的库存品可当日发货。)

●MPITZ

数量分类	标准订购 小单	特殊订购 大单
数 量	1～34	35～
交货期	通常	另行报价

超过表中标示的数量时，请在WOS中确认。P.9

●MPITZ・MPCZ・MPCTZ

数量分类	标准订购 小单	特殊订购 大单
数 量	1～29	30～
交货期	通常	另行报价

超过表中标示的数量时，请在WOS中确认。P.9

■特长：能承受轴向负载的垫片。

■平头螺栓型

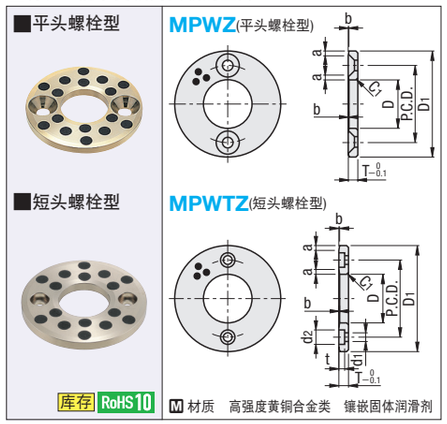

■短头螺栓型

库存 RoHS10

M 材质 高强度黄铜合金类 镶嵌固体润滑剂

型式 Type	No.	T	容差	D	容差	D1	安装孔 P.C.D.	数量	MPWZ 平头螺栓	MPWTZ d1	MPWTZ d2	MPWTZ t	倒角 a	倒角 b
MPWZ MPWTZ	6	3(4)	0 −0.1	6.2	+0.2 +0.1	25	15	2	M3	3.5	6	2.4	1.5	0.3
	8			8.2		28	18							
	10			10.2		30	20							
	12			12.2		40	28						2	0.4
	13			13.2										
	15			15.2		50	35							
	16			16.2										
	18			18.2										
	20	5		20.2					M5	4.5	7.5	3	2.5	
	25			25.2		55	40							
	30			30.2		60	45							
	35			35.2		70	50							
	40	7		40.2		80	60		M6	5.5	9	4	3	0.5
	50	8		50.3		100	75	4					4	0.6

＊MPWTZ No.6～18的T尺寸为( )内数值。 ＊短头内六角螺栓请参阅P.1880。 ＊平头螺栓为推荐尺寸。

Delivery 交货期 库存品
隔日上海・广州发货 P.9
(17:00前订购的库存品可当日发货。)

数量分类	标准订购 小单	特殊订购 大单
数 量	1～1000	1001～
交货期	通常	另行报价

超过表中标示的数量时，请在WOS中确认。P.9

MiSUMi 制胜时间 助力智造 ▸▸▸ 为您提供指定规格的CAD https://www.misumi.com.cn 米思米 检索