槽宽10mm(8－45系列) 边长50・60・100mm铝合金型材

－槽宽10mm(8－45系列)(M8・M6・M5・M4螺帽)－

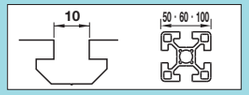

CAD数据文件夹名：37_Aluminum_Frames

请按照选型步骤❶～❸选择型式和参数后进行订购。

Order 订货范例

❶❷型式	－	❸L
NEFS8－5050	－	800
KNEFS8－5050	－	4000

■铝合金型材

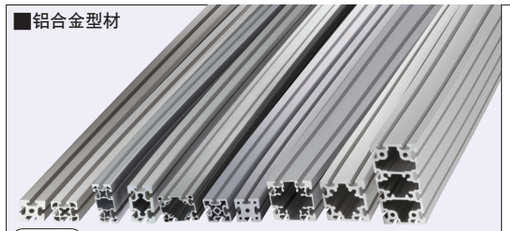

槽部详图

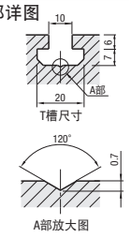

Type 指定长度	Type 固定长度	M材质	S表面处理
NEFS8	KNEFS8	A6063S－T5	本色阳极氧化处理
NFS8	KNFS8		
GNFS8	KGNFS8	A6063S－T6	
NEFSB8	KNEFSB8	A6063S－T5	黑色阳极氧化处理

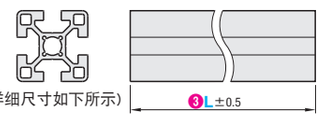

切断面未进行阳极氧化处理。

■各种型材的特长

型材种类	材质	
NFS(NEFS)型	A6063S－T5	使用材质A6063S－T5，实现大幅降价。截面惯性矩与HFS系列相同。 变更材质后，耐力和抗拉强度稍低于HFS系列。此外，颜色有若干差异。
GNFS型	A6063S－T6	增加NFS(NEFS)系列的厚度并提高了刚性。适用于承受较高负载的筐体。
HFS型	A6N01SS－T5	标准截面形状。

NEFS8－5050
NEFSB8－5050(黑色阳极氧化)

GNFS8－5050(高刚性)

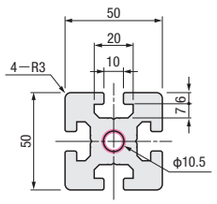

NEFS8－50100
NEFSB8－50100(黑色阳极氧化)

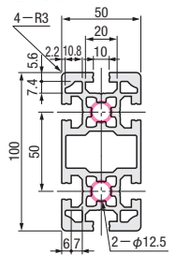

GNFS8－50100(高刚性)

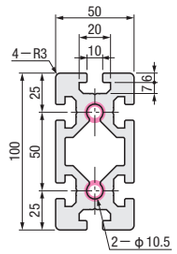

NEFS8－100100

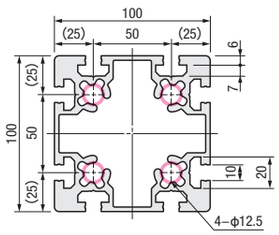

GNFS8－100100(高刚性)

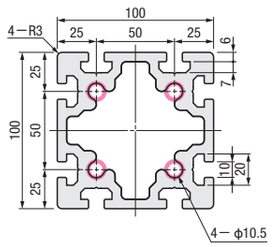

GNFS8－100200(高刚性)

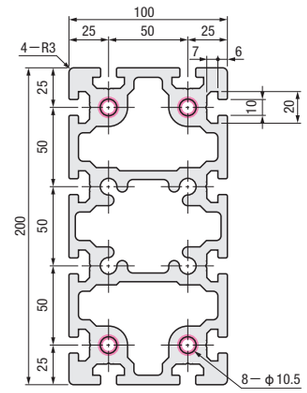

NFS8－6060

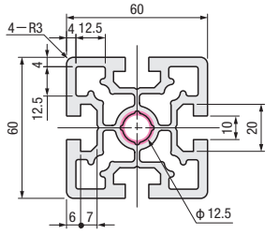

GNFS8－6060(高刚性)

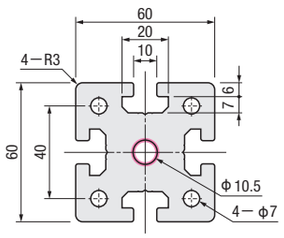

固定长度型材的截面形状与前端带“K”字样以外的型式的截面形状相同。

■L尺寸指定型

❶型式	❷型式	❸L 指定单位0.5mm	重量 kg/m	截面积 mm²	截面惯性矩mm⁴ ℓx	截面惯性矩mm⁴ ℓy
NEFS8	5050	50～6000	2.84	1053	26.98×10^4	26.98×10^4
NEFSB8						
GNFS8			4.4	1633	38.16×10^4	38.16×10^4
NEFS8	50100		5.39	1996	53.0×10^4	211.21×10^4
NEFSB8						
GNFS8			7	2593	68.08×10^4	273.12×10^4
NEFS8	100100		7.86	2922	376.0×10^4	376.0×10^4
GNFS8			10.68	3957	465.8×10^4	465.8×10^4
GNFS8	100200		20.45	7574	874.3×10^4	3179.53×10^4
NFS8	6060		4.17	1478	56.44×10^4	56.44×10^4
GNFS8			6.96	2577	79.86×10^4	79.86×10^4

2000mm以上的型材存在运输限制，交货日期可能会延迟到 P.10刊载的日期(所需运输天数MAP)。

■L尺寸固定型

❶型式	❷型式	❸L mm	重量 kg/m	截面积 mm²	截面惯性矩mm⁴ ℓx	截面惯性矩mm⁴ ℓy
KNEFS8	5050	4000 (有效长度)	2.84	1053	26.98×10^4	26.98×10^4
KNEFSB8						
KGNFS8			4.4	1633	38.16×10^4	38.16×10^4
KNEFS8	50100		5.39	1996	53.0×10^4	211.21×10^4
KNEFSB8						
KGNFS8			7	2593	68.08×10^4	273.12×10^4
KNEFS8	100100		7.86	2922	376.0×10^4	376.0×10^4
KGNFS8			10.68	3957	465.8×10^4	465.8×10^4
KGNFS8	100200		20.45	7574	874.3×10^4	3179.53×10^4
KNFS8	6060		4.17	1478	56.44×10^4	56.44×10^4
KGNFS8			6.96	2577	79.86×10^4	79.86×10^4

固定长度型材的型式为指定长度型材型式的前端追加了“K”字样的型式。

Delivery 交货期 **3** 天发货

上海・广州发货

数量分类	标准订购 小单	标准订购 大单
数　量	1～50	51～
交货期	通常	另行报价

超过表中标示的数量时，请在WOS中确认。P.9

Alterations 追加加工

❶❷型式 － ❸L － (LTP・RTP・TPW)
NEFS8－5050 － 800 － LTP

精密加工、螺纹孔、45°切割、扳手孔、沉孔的追加加工请参阅 P.2183。

●型材用螺帽
使用 P.2161～2168所示的各种铝合金型材用螺帽中的No.8型螺帽。
No.后的M表示螺纹公称直径。

●型材用端盖 P.2169
HFC8－4545－B(黑色)对应于NEFS8－4545型材。

Example 使用范例

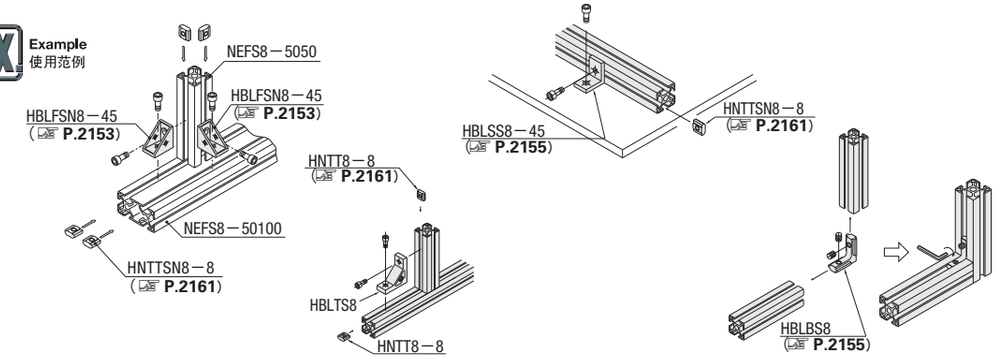

MiSUMi 制胜时间 助力智造 ▸▸▸ 从产品名称开始检索型号 https://www.misumi.com.cn 米思米 检索