【高精度】手動回転 すりあわせ式

【高精度】手动旋转 磨合安装型滑台

库存品 最快当天发货 | 交期缩短

类似产品比较要点 ｜ 偏心量：**0.05mm** 滑动更为顺畅，耐用性更佳

CAD数据文件夹名：28_Stages

■特长：可使用千分尺旋钮进行微调的旋转滑台。

Order 订货范例 | 型式（Type・No.） RPG38

■旋转

CAD 2D 3D 库存 RoHS10

RPG38

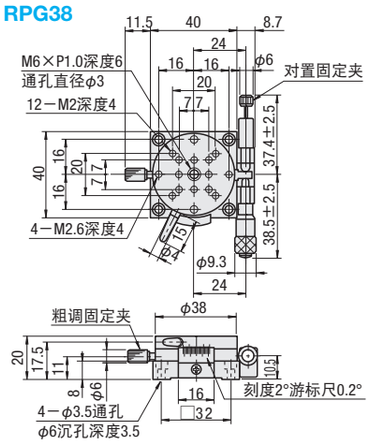

RPG60

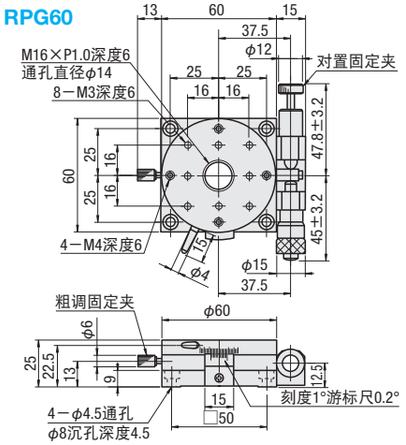

RPG85

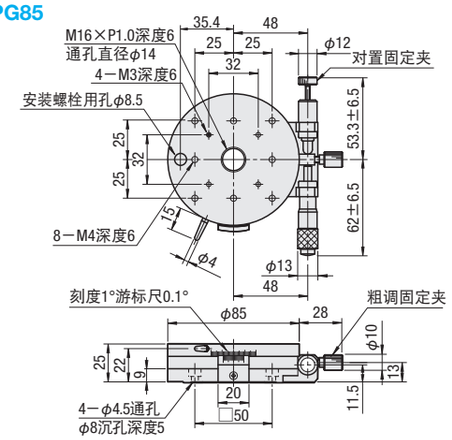

RPG110

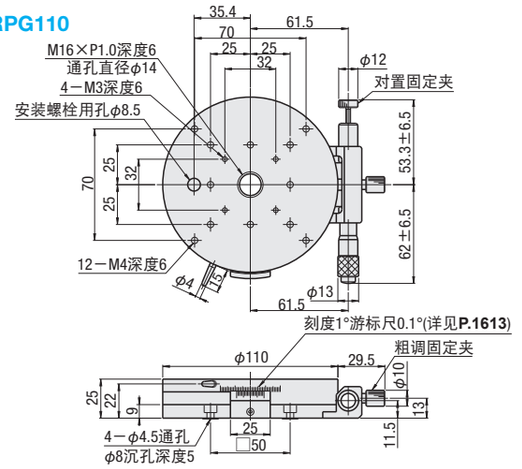

M 材　质 铝合金
S 表面处理 黑色阳极氧化处理

型式 Type	No.	滑台面(mm)	移动量	最小读数 游标尺	最小读数 千分尺	耐负载(N) 水平	偏心量(μm)	自重(kg)	附件(4个) Type M－L
RPG	38	φ38	粗调360° 微调±5°	0.2°	≈1′26″/刻度	9.8	50	0.09	SCB3－8
	60	φ60			≈55″/刻度	29.4		0.28	SCB4－10
	85	φ85		0.1°	≈43″/刻度	39.2		0.48	SCB4－8
	110	φ110			≈34″/刻度	49.0		0.75	

Delivery 交货期 库存品

隔日上海・广州发货 P.9

（17:00前订购的库存品可当日发货。）

数量分类	标准订购 小单	特殊订购 大单
数　量	1～10	11～
交货期	通常	另行报价

超过表中标示的数量时，请在WOS中确认。 P.9

Alterations 追加加工

型式 RPG60 － (NR) NR

9 天发货 上海・广州发货 遇特殊期间交期有变更，详情请见P.9。

千分尺旋钮和固定夹的安装尺寸与标准产品不同。
详细尺寸请根据CAD数据进行确认。

Alteration	变更千分尺旋钮位置
Spec.	侧面左、右反向 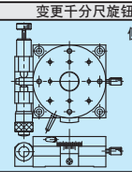
Code	NR

【中精度】手動回転 すりあわせ式

【中精度】手动旋转 磨合安装型滑台

库存品 最快当天发货

类似产品比较要点 ｜ 通过改进结构，中国本土化生产，以“低廉”价格，保证“必要精度”的产品

CAD数据文件夹名：28_Stages

■特长：大幅进行角度调整后可使用千分尺旋钮进行角度微调整的旋转滑台。

请按照选型步骤❶～❸择型式和参数后进行订购。

Order 订货范例 | 型式（❶Type・❷No.・❸千分尺旋钮位置） RTRM40－R

■旋转

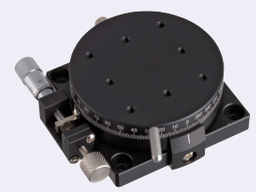

CAD 2D 3D 库存 制 RoHS10

RTRM40－R（正向型）

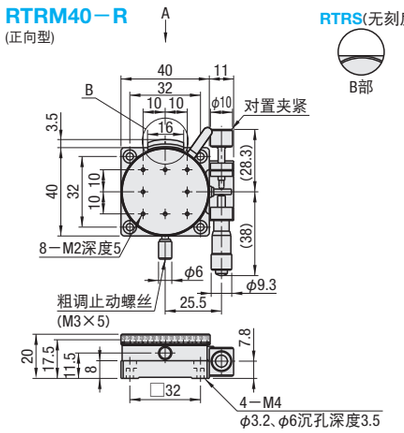

A向视图

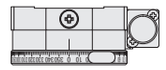

RTR□□□－L（反向型）

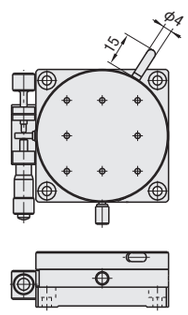

RTRM60－R（正向型）

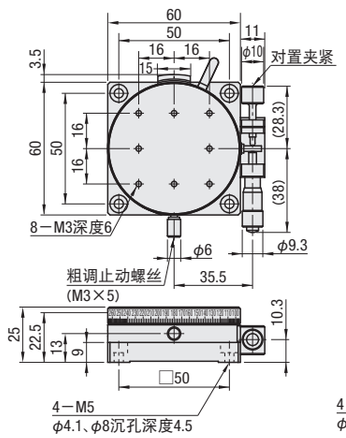

RTRM80－R（正向型）

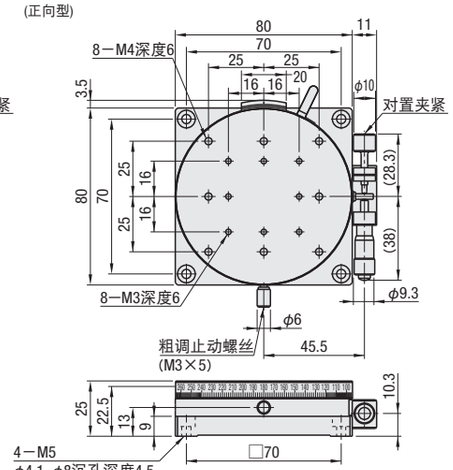

详细尺寸请根据CAD数据进行确认。

M 材　质 铝合金
S 表面处理 黑色阳极氧化处理

型式 ❶Type	❷No.	❸千分尺旋钮位置	滑台面(mm)	移动量	耐负载(N)	自重(kg)
RTRM(有刻度) RTRS(无刻度)	40	R(正向型) L(反向型)	φ40	粗调360° 微调±5°	9.8	0.10
	60		φ60		29.4	0.27
	80		φ80		39.2	0.46

底板的安装无论从表面或背面进行均可。 (参考)P.1630

Delivery 交货期

●右述以外 库存品

隔日上海・广州发货 P.9

（17:00前订购的库存品可当日发货。）

●RTRM60－L
RTRS40－L
RTRS80－L

9 天发货

上海・广州发货

数量分类	标准订购 小单	特殊订购 大单
数　量	1～4	5～
交货期	通常	另行报价

超过表中标示的数量时，请在WOS中确认。 P.9

MiSUMi 制胜时间 助力智造 ▸▸▸ 2D・3D CAD数据齐备 https://www.misumi.com.cn 米思米 检索