【高精度】手動Z軸 クロスローラ －標準タイプ－

【高精度】手动Z轴 交叉滚子导轨型滑台

－千分尺旋钮型－

库存品 最快当天发货 交期缩短

类似产品比较要点 ｜ 移动精度 直线度：3μm 滑动更为顺畅，耐用性更佳

CAD数据文件夹名：28_Stages

■特长：铝合金制、交叉滚子导轨式轻型Z轴滑台。

Order 订货范例

型式（Type・A）
ZPG60

■Z轴

X轴 P.1637
XY轴 P.1649
XYZ轴 P.1680

CAD 2D 3D 库存 RoHS10

ZPG

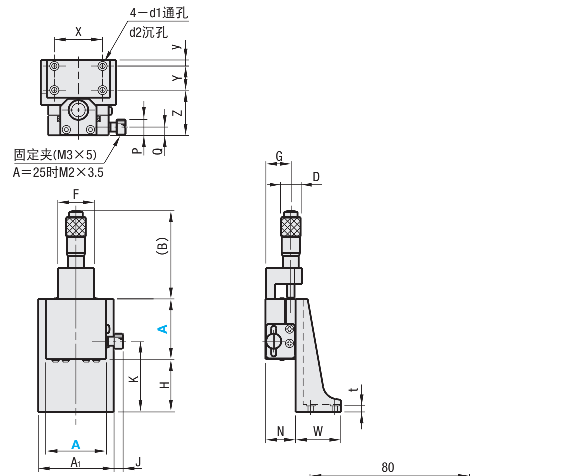

●滑台面安装孔尺寸

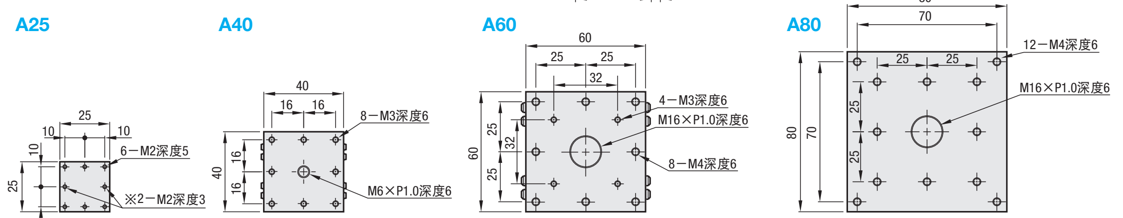

M 材 质 铝合金
S 表面处理 黑色阳极氧化处理

详细尺寸请根据CAD数据进行确认。 ※受滑台结构的限制，深度变浅。

型式 Type	A	主视图 A1	H	(B)	移动量(mm)	F	K	J	侧视图 D	G	N	W	t	俯视图 P	Q	X	Y	y	Z	d1	d2	附件(4个) Type M－L
ZPG	25	25	12.5	37.0	±3.2	11	22.5	6.8	9.3	12.5	15	20	5	6	4.5	20	10	2.5	22.5	2.5	—	SCB2－8
	40	50	35.0	58.5	±6.5	24	47.0	6.5	13.0	17.0	20	30	4	10	5.5	32	16	4.0	30.0	3.5	6	SCB3－8
	60	70	20.0	58.5	±6.5	24	37.5	6.5	13.0	17.0	20	45	7	10	5.5	50	25	5.0	35.0	4.5	8	SCB4－12
	80	80	20.0	96.0	±12.5	24	45.0	11.3	18.0	16.5	20	45	7	10	5.5	50	25	5.0	35.0	4.5	8	

●性能表

型式 Type	A	滑台面(mm)	耐负载(N)	移动精度 直线度	上下摆动	左右摇动	容许力矩负载(N・m) 上下摆动	左右摇动	侧向滚动	力矩刚性(″/N・cm) 上下摆动	左右摇动	侧向滚动	自重(kg)
ZPG	25	25×25	4.9	3μm	30″	30″	1.1	0.8	0.4	3.03	2.85	1.80	0.06
	40	40×40	9.8		25″	15″	2.7	2.2	2.0	0.38	0.42	0.28	0.20
	60	60×60	19.6				5.2	4.3	5.5	0.12	0.11	0.07	0.45
	80	80×80	49.0				19.2	15.1	17.3	0.05	0.05	0.04	0.80

千分尺旋钮最小读数：10μm/刻度

Delivery 交货期 库存品

隔日上海・广州发货 P.9
（17:00前订购的库存品可当日发货。）

数量分类	标准订购 小单	特殊订购 大单
数 量	1～5	6～
交货期	通常	另行报价

超过表中标示的数量时，请在WOS中确认。 P.9

Alterations 追加加工

型式	—	(C・CU)
ZPG80	—	CU

9天发货
上海・广州发货
遇特殊期间交期有变更，详情请见 P.9。

Alterations	变更千分尺旋钮的位置	
Spec.	侧面朝上 A / H: 25 / 12.5, 40 / 35, 60 / 20, 80 / 50 H尺寸将变更。	侧面朝下 A / H: 25 / 12.5, 40 / 20, 60 / 20, 80 / 20 H尺寸将变更。
Code	C	CU

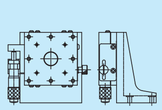

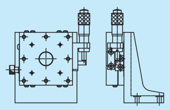

千分尺旋钮和固定夹的安装尺寸与标准产品不同。另外，因尺寸不同，支架形状各异，详细尺寸请根据CAD数据进行确认。

【中精度】手動Z軸 クロスローラ －標準タイプ－

【中精度】手动Z轴 交叉滚子导轨型滑台

－千分尺旋钮型－

大订单对应 BIG ORDER 库存品 最快当天发货

类似产品比较要点 ｜ 移动精度 直线度：5μm 通过改进结构，中国本土化生产，以"低廉"价格，保证"必要精度"的产品

CAD数据文件夹名：28_Stages

■特长：使用千分尺旋钮以0.01mm为单位进行调整。千分尺旋钮的位置也可选择。
经过工艺改善后，精度得以大幅提升。在性能与价格之间寻得完美平衡的产品。

Order 订货范例

型式（Type・No.）
ZCRS40

■Z轴

X轴 P.1638
XY轴 P.1650

CAD 2D 3D 库存 RoHS10

ZCRS40

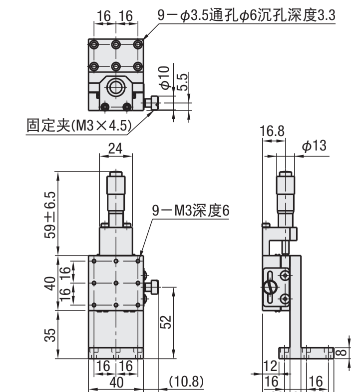

ZCRS60

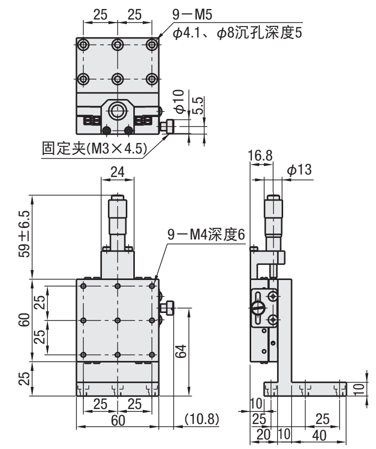

ZCRS80

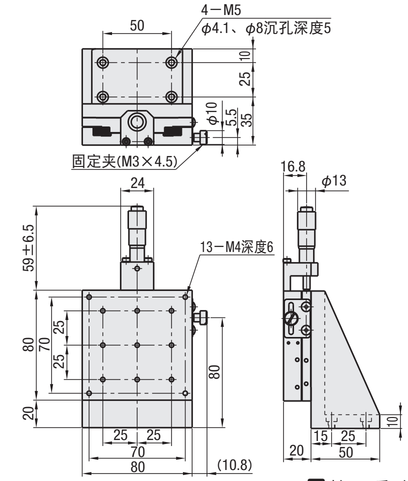

M 材 质 铝合金
S 表面处理 黑色阳极氧化处理

型式 Type	No.	滑台面(mm)	移动量(mm)	耐负载(N)	移动精度(μm) 直线度	容许力矩负载(N・m) 上下摆动	左右摇动	侧向滚动	力矩刚性(″/N・cm) 上下摆动	左右摇动	侧向滚动	自重(kg)
ZCRS	40	40×40	6.5	9.8	5	2.7	2.2	2.0	0.38	0.42	0.28	0.24
	60	60×60		19.6		5.2	4.3	5.5	0.12	0.11	0.07	0.46
	80	80×80		49.0		19.2	15.1	17.3	0.05	0.05	0.04	0.76

千分尺旋钮最小读数：10μm/刻度

Delivery 交货期 库存品

隔日上海・广州发货 P.9
（17:00前订购的库存品可当日发货。）

●右述以外

数量分类	标准订购 小单	特殊订购 大单
数 量	1～4	5～
交货期	通常	另行报价

超过表中标示的数量时，请在WOS中确认。 P.9

●ZCRS60

数量分类	标准订购 小单	标准订购 大单	特殊订购 大单
数 量	1～10	11～30	31～
交货期	通常	+8天	另行报价

超过表中标示的数量时，请在WOS中确认。 P.9

MiSUMi 制胜时间 助力智造
刊登了产品的最新信息！
https://www.misumi.com.cn 米思米 检索