【高精度】手动XY轴 交叉滚子导轨型滑台

－千分尺旋钮型/进给丝杠型－

最快当天发货　交期缩短

类似产品比较要点 ｜ 移动精度　直线度：3μm　滑动更为顺畅，耐用性更佳

CAD数据文件夹名：28_Stages

■特长：XYPGN带定位孔，易于保证安装时的重复精度。

Order 订货范例　型式（Type・A）　XYPG80

■XY轴

CAD 2D 3D　X轴 P.1637　Z轴 P.1663　库存 制 RoHS10

■千分尺旋钮型

XYPG(25≤A≤120)

XYPGN(A=40・60)(带定位孔)

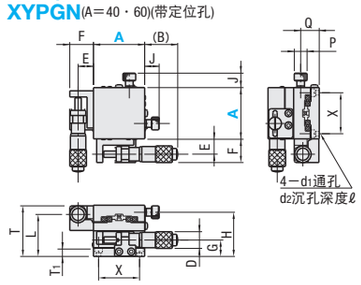

■进给丝杠(螺距0.5)

XYPCG(25≤A≤80)

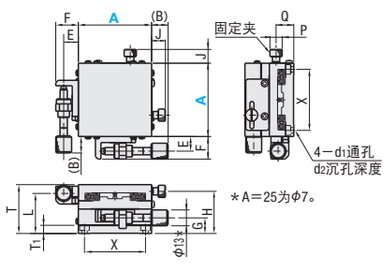

＊A=25为φ7。

交叉滚子导轨式滑台安装孔尺寸请参阅P.1637。

●带定位孔XY轴滑台上下面安装孔尺寸

下面有H7孔和H7腰形孔，上面有两个H7开孔。

上下面定位孔的孔位置尺寸公差理论上为±0.165。

A40

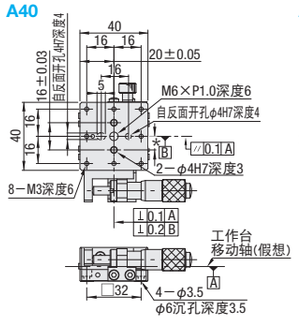

A60

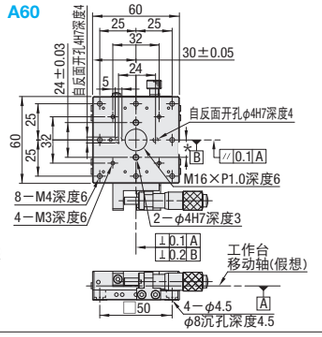

A25、80、100的进给支架形状不同。

A25　A80・A100

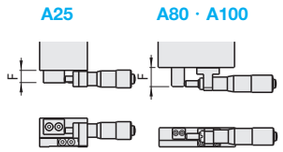

详细尺寸请根据CAD数据进行确认。

M 材　质　铝合金
S 表面处理　黑色阳极氧化处理

■千分尺旋钮型（XYPG、XYPGN）・进给丝杠型（XYPCG）

型式 Type	A	俯视图 (B)	标准千分尺 移动量(mm)	进给丝杠 (B)	进给丝杠 移动量(mm)	E	F	J	主视图 D	G	H	T1	L	T	侧视图 P	Q	X	d1	d2	ℓ
XYPG XYPCG	25	25	±3.2	11	±3.2	4.5	6.5	6.8	9.3	8.5	23.5	4.5	23.5	30	6	10.5	20	2.5	4.2	2
	40	25.8	±6.5	22.3	±6.5	12	18.5	11.3	13	12.8	34.5	6.5	32.8	40	10	14.5	32	3.5	6	3.5
	60	19.8		16.3		12	18.5	11.3	13	12.8	34.5	6.5	32.8	40	10	14.5	50	4.5	8	4
XYPGN (仅带定位孔 40・60)	80	43.5	±12.5	10		17	22＊	11.3	18	10.8	34.5	5.7	30.8	40	10	14.5	70	4.5	8	4.5
	＊100	28.5		—	—	17	22	11.3	18	10.8	34.5	5.7	30.8	40	10	14.5	90	4.5	8	4.5
	＊120	67.5	±25	—	—	13	20	11.3	21	18	48.0	9.5	48	60	10	18	100	4.5	8	4.5

⊗＊进给丝杠(XYPCG)的A100・120不适用。＊进给丝杠(XYPCG)A=80时，F=20

●性能表

A	滑台面(mm)	耐负载(N)	移动精度 直线度	移动精度 平行度	移动精度 上下摆动	移动精度 左右摇动	容许力矩负载(N・m) 上下摆动	容许力矩负载(N・m) 左右摇动	容许力矩负载(N・m) 侧向滚动	力矩刚性(″/N・cm) 上下摆动	力矩刚性(″/N・cm) 左右摇动	力矩刚性(″/N・cm) 侧向滚动	平行度(μm)	自重(kg)	附件(4个)
25	25×25	9.8	3μm	20μm	30″	30″	0.4	0.8	0.4	4.83	5.70	4.83	60	0.08	SCB2－6
40	40×40	17.6					2.0	2.2	2.0	0.66	0.84	0.66		0.30	SCB3－6
60	60×60	44.1			25″	15″	5.2	4.3	5.2	0.19	0.22	0.19		0.52	SCB4－6
80	80×80	93.1					17.3	15.1	17.3	0.09	0.10	0.09		1.00	SCB4－6
100	100×100	140.1					33.0	30.0	33.0	0.11	0.14	0.11		1.40	SCB4－6
120	120×120	180.3					57.2	44.7	57.2	0.04	0.04	0.04		3.20	SCB4－10

XYPG・XYPGN：千分尺旋钮最小读数 10μm/刻度

Delivery 交货期

●其他型式　库存品

隔日上海・广州发货 P.9

(17:00前订购的库存品可当日发货。)

●XYPCG40，60　5 天发货

上海・广州发货

遇特殊期间交期有变更，详情请见 P.9。

●XYPCG80　7 天发货

上海・广州发货

遇特殊期间交期有变更，详情请见 P.9。

●XYPGN　9 天发货

上海・广州发货

数量分类	标准订购 小单	特殊订购 大单
数　量	1～9	10～
交货期	通常	另行报价

超过表中标示的数量时，请在WOS中确认。 P.9

Alterations 追加加工　型式 XYPG60 －（CR・A…etc）　A

9 上海・广州发货　⊗不适用瞬达服务

遇特殊期间交期有变更。详情请见 P.9。

Alterations	变更千分尺旋钮、进给丝杠的位置	
	侧面左、右反向	中心
Spec.	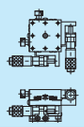	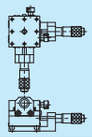
Code	CR	A

千分尺旋钮、进给丝杠以及固定夹的安装方法与标准产品不同。详细尺寸请根据CAD数据进行确认。

【中精度】手动XY轴 交叉滚子导轨型滑台

－千分尺旋钮型－

大订单对应 BIG ORDER　最快当天发货

类似产品比较要点 ｜ 移动精度　直线度：5μm　通过改进结构，中国本土化生产，以“低廉”价格，保证“必要精度”的产品

CAD数据文件夹名：28_Stages

■特长：使用千分尺旋钮以0.01mm为单位进行调整。千分尺旋钮的位置也可选择。
经过工艺改善后，精度得以大幅提升。在性能与价格之间寻得完美平衡的产品。

Order 订货范例　型式（Type・No.）　XYCRS40

■XY轴

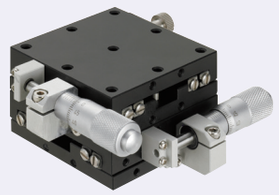

CAD 2D 3D　X轴 P.1638　Z轴 P.1664　库存 RoHS10

XYCRS40

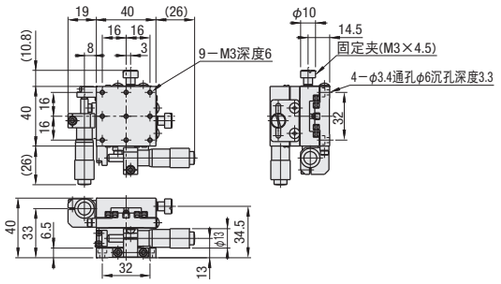

XYCRS60

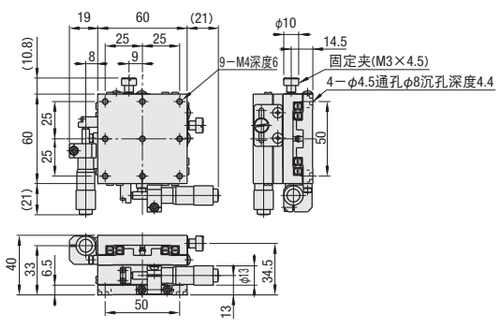

XYCRS80

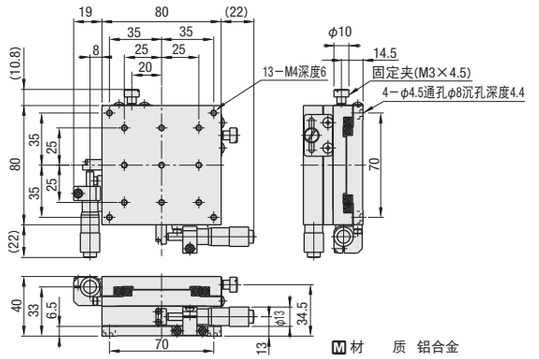

M 材　质　铝合金
S 表面处理　黑色阳极氧化处理

型式 Type	No.	滑台面(mm)	移动量(mm)	耐负载(N)	移动精度 直线度	移动精度 平行度	容许力矩负载(N・m) 上下摆动	容许力矩负载(N・m) 左右摇动	容许力矩负载(N・m) 侧向滚动	力矩刚性(″/N・cm) 上下摆动	力矩刚性(″/N・cm) 左右摇动	力矩刚性(″/N・cm) 侧向滚动	平行度(μm)	自重(kg)
XYCRS	40	40×40	±6.5	17.6	5μm	20μm	2.0	2.2	2.0	0.66	0.84	0.66	60	0.28
	60	60×60		44.1			5.2	4.3	5.2	0.19	0.22	0.19		0.48
	80	80×80		93.1			17.3	15.1	17.3	0.09	0.10	0.09		0.77

千分尺旋钮最小读数：10μm/刻度

Delivery 交货期　库存品

隔日上海・广州发货 P.9

(17:00前订购的库存品可当日发货。)

●右述以外

数量分类	标准订购 小单	标准订购 大单	特殊订购 大单
数　量	1～4	5～	
交货期	通常	另行报价	

超过表中标示的数量时，请在WOS中确认。 P.9

●XYCRS60

数量分类	标准订购 小单	标准订购 大单	特殊订购 大单
数　量	1～10	11～30	31～
交货期	通常	+8天	另行报价

超过表中标示的数量时，请在WOS中确认。 P.9

Example 使用范例　电脑硬盘磁头涂层厚度测量工装夹具位置调整

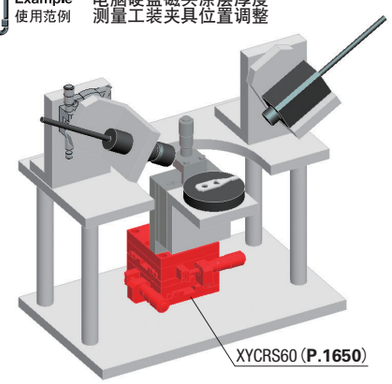

MiSUMi 制胜时间 助力智造　确认规格废止信息请参阅 https://www.misumi.com.cn 米思米 检索