平ベルトコンベヤ －ヘッド駆動3溝フレーム(プーリ径50mm)－

平皮带输送机

－头部驱动3槽型材(带轮直径50mm)－

交期缩短

CAD数据文件夹名：17_Conveyors

■特长：可指定全行业最小级10mm单位宽度的平皮带输送机。

请按照选型步骤❶～❾选择型式和参数后进行订购。

Order 订货范例

	❶型式	❷B	❸L	❹输出功率	❺电压	❻规格	❼齿轮头减速比	❽皮带规格	❾马达制造厂选择
				马达选择					
	CVGC	60	1200	25	SA200	IM	50	H	B
无皮带时	CVGC	100	1000	25	TA220	SCM	25	J	B
无马达、齿轮头时	CVGC	100	1000	25	NV	NM	NH	H	R

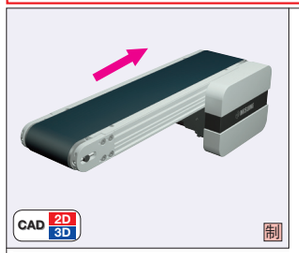

	型材	马达盖板	带轮固定座
M材质	铝材	铝材	铝材
S表面处理	阳极氧化处理	喷涂	喷涂

■齿轮头减速比　＊参考值

＊可能会因负载状态而减小。

齿轮头减速比	皮带速度(m/min) 50Hz	60Hz
5	47.1	56.5
7.5	31.4	37.7
9	26.2	31.4
12.5	18.8	22.6
15	15.7	18.8
18	13.1	15.7
25	9.4	11.3
30	7.9	9.4
36	6.5	7.9
50	4.7	5.7
60	3.9	4.7
75	3.1	3.8
90	2.6	3.1
100	2.4	2.8
120	2.0	2.4
150	1.6	1.9
180	1.3	1.6

■传送能力　＊参考值

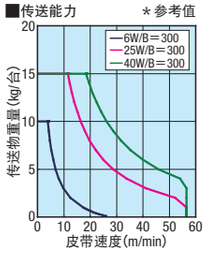

CVGC

6W马达规格

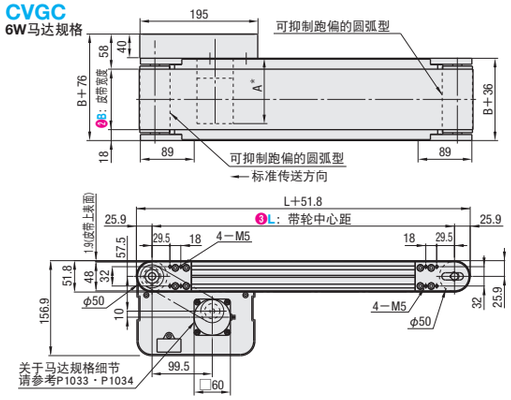

型材截面放大图(上下对称)

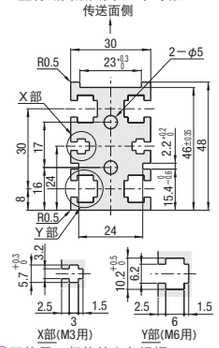

❓可使用JIS规格的六角螺帽。

※L≥340时，每个槽中均插入了3个螺帽。
在需要带螺帽插入用沉孔时，请通过追加加工进行指定。

❓图中的尺寸为皮带规格H(厚0.9mm)的尺寸。请注意，皮带厚度因皮带规格而异。皮带规格请参阅**P.1029**。

❓请按标准传送方向传送物品。反向运转会造成跑偏。

❓运行时，皮带位置标准为滚轮距皮带两侧5±3mm。

＊A详细尺寸

输出功率(W)	马达 规格	制造商	减速比	A
6W	感应马达	松下	12.5～25	101.0
			30～180	108.0
		东方	12.5～25	105.0
			30～180	115.0
		利明	12.5～75	114.7
			90～180	120.7
	速度控制马达	东方	12.5～25	115.0
			30～180	125.0
		利明	12.5～75	126.9
			90～180	132.9
25W	感应马达	松下	5～180	115.0
		东方	5～18	117.0
			25～180	127.5
		利明	5～75	129.0
			90～180	136.0
	速度控制马达	东方	5～18	127.0
			25～180	137.5
		利明	5～75	139.5
			90～180	146.5
40W	感应马达	松下	5～180	142.0
		东方	5～18	147.0
			25～180	165.0
		利明	5～75	161.6
			90～180	170.6
	速度控制马达	东方	5～18	157.0
			25～180	175.0
		利明	5～75	172.1
			90～180	181.1

25W马达规格

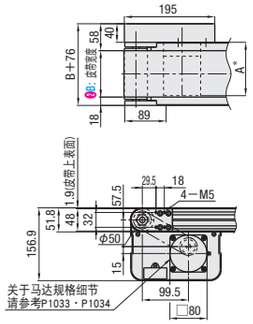

40W马达规格

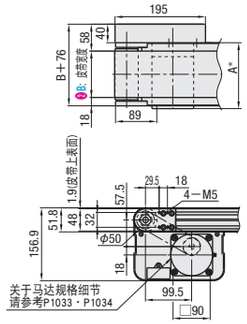

❓根据使用条件的不同，搬运能力会有所不同。
❓图表是水平条件下的搬运能力。

❶型式	❷B 指定单位10mm	❸L 指定单位5mm	❹输出功率(W)	❺电压(V)	❻规格 ❓规格详见P.1033～	❼齿轮头减速比	❽皮带规格	❾马达制造厂选择 ❓价格因制造厂而异。
			马达选择					
CVGC	40～300	240～2000	6 25 40	TA100(单相) TA220(单相)	IM (感应马达) SCM (速度控制马达)	5 7.5 9 12.5 15 18 25 30 36 50 60 75 90 100 120 150 180	H(一般用・绿色) W(一般用・白色) G(滑动用・绿色) S(滑动用・白色) D(电子零件传送用) F(食品传送用) O(耐油规格) N(非粘接规格) J(无皮带) ※上述以外的皮带请从P.1029的"皮带规格"中选择。	A(松下马达) B(东方马达) C(利明马达) ※松下马达不可选择SCM规格
			25 40	SA200(三相)	IM(感应马达)	⊗输出功率为6时，5～9不适用		
			6 25 40	NV(无马达)	NM(无马达)	NH(无齿轮头)		R(无马达、齿轮头)

❓接线图、马达、变频器之详情请参阅**P.1033～**　❓皮带对应规格请参考**P.1027**　❓平皮带详情请参阅**P.1029**　❓选择了无马达、齿轮头时，马达安装孔间距将因马达输出功率而异。　❓选择了无马达、齿轮头时，主机将以部件状态交货。请按照同箱包装的组装步骤说明书由客户自行组装。注意事项**P.1122**

型号	B	规格表 L240～300	L305～400	L405～500	L505～600	L605～700	L705～800	L805～900	L905～2000
CVGC	40～50	●	●	●	●	●	●	●	●
	60～100	—	●	●	●	●	●	●	●
	110～150	—	—	—	●	●	●	●	●
	160～200	—	—	—	—	●	●	●	●
	210～250	—	—	—	—	—	—	●	●
	260～300	—	—	—	—	—	—	—	●

❓"—"无此规格。

Delivery 交货期　12 天发货

❓上海・广州发货
❓遇特殊期间交期有变更，详情请见 **P.9**。

数量分类	标准订购 小单	特殊订购 大单
数　量	1～2	3～
交货期	通常	另行报价

❓超过表中标示的数量时，请在WOS中确认。**P.9**

Alterations 追加加工

马达安装位置反向
追加沉孔
马达盖板带窗型
支座(支脚)

追加加工详情请参阅**P.1098～**

平ベルトコンベヤ －蛇行防止桟付ヘッド駆動3溝フレーム(プーリ径50mm)－

平皮带输送机

－皮带带防跑偏肋头部驱动3槽型材(带轮直径50mm)－

交期缩短　带防跑偏肋

CAD数据文件夹名：17_Conveyors

■特长：通过使用带防跑偏肋皮带，可防止因横向力而跑偏，是适合维持皮带直进性的输送机。与CVSD相比，维护性和省空间性更为出色。

请按照选型步骤❶～❾选择型式和参数后进行订购。

Order 订货范例

❶型式	❷B	❸L	❹输出功率	❺电压	❻规格	❼齿轮头减速比	❽皮带规格	❾马达制造厂选择
			马达选择					
CVGD	100	1000	25	TA100	IM	25	H	B

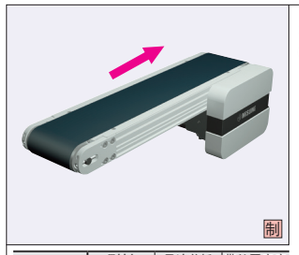

	型材	马达盖板	带轮固定座
M材质	铝材	铝材	铝材
S表面处理	阳极氧化处理	喷涂	喷涂

■齿轮头减速比　＊参考值

＊可能会因负载状态而减小。

齿轮头减速比	皮带速度(m/min) 50Hz	60Hz
5	47.1	56.5
7.5	31.4	37.7
9	26.2	31.4
12.5	18.8	22.6
15	15.7	18.8
18	13.1	15.7
25	9.4	11.3
30	7.9	9.4
36	6.5	7.9
50	4.7	5.7
60	3.9	4.7
75	3.1	3.8
90	2.6	3.1
100	2.4	2.8
120	2.0	2.4
150	1.6	1.9
180	1.3	1.6

■传送能力　＊参考值

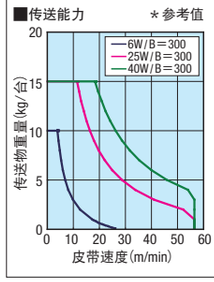

CVGD

6W马达规格

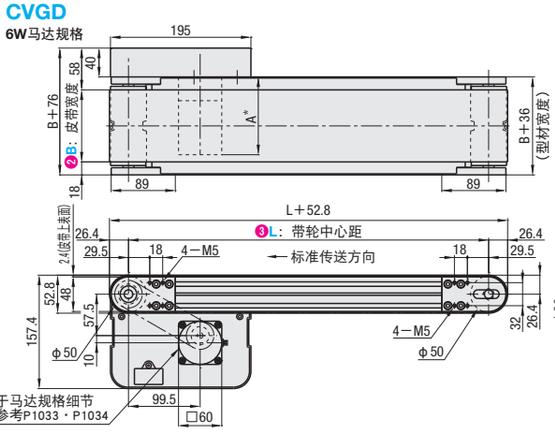

型材截面放大图(左右对称)

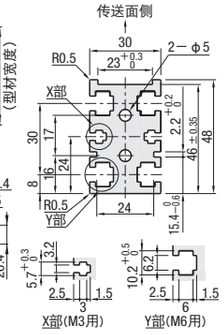

❓可使用JIS规格的六角螺帽。

※L≥340时，每条槽装入4个螺帽。需要螺帽插入用的沉孔时，请通过追加加工指定。

❓图中的尺寸为皮带规格H(厚0.8mm)的尺寸。请注意，皮带厚度因皮带规格而异。皮带规格请参阅**P.1029～**。

❓请按标准传送方向传送物品。反向运转会造成跑偏。

＊A尺寸详细表

输出功率(W)	马达 规格	制造商	减速比	A
6W	感应马达	松下	5～25	101.0
			30～180	108.0
		东方	5～25	105.0
			30～180	115.0
		利明	5～75	114.7
			90～180	120.7
	速度控制马达	东方	5～25	115.0
			30～180	125.0
		利明	5～75	126.9
			90～180	132.9
25W	感应马达	松下	5～180	115.0
		东方	5～18	117.0
			25～180	127.5
		利明	5～75	129.0
			90～180	136.0
	速度控制马达	东方	5～18	127.0
			25～180	137.5
		利明	5～75	139.5
			90～180	146.5
40W	感应马达	松下	5～180	142.0
		东方	5～18	147.0
			25～180	165.0
		利明	5～75	161.6
			90～180	170.6
	速度控制马达	东方	5～18	157.0
			25～180	175.0
		利明	5～75	172.1
			90～180	181.1

25W马达规格

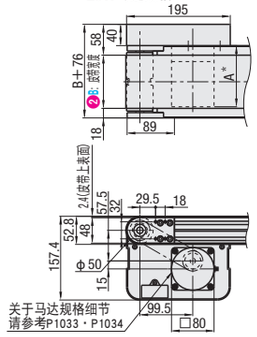

40W马达规格

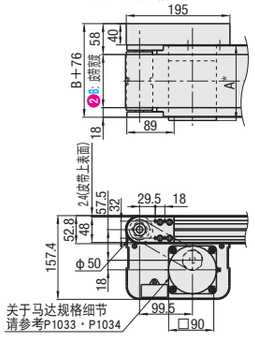

❓根据使用条件的不同，搬运能力会有所不同。
❓图表是水平条件下的搬运能力。

❶型式	❷B 指定单位10mm	❸L 指定单位5mm	❹输出功率(W)	❺电压(V)	❻规格 ❓规格详见P.1033～	❼齿轮头减速比	❽皮带规格	❾马达制造厂选择 ❓价格因制造厂而异。
			马达选择					
CVGD	50～300	240～2000	6 25 40	TA100(单相) TA220(单相)	IM (感应马达) SCM (速度控制马达)	5 7.5 9 12.5 15 18 25 30 36 50 60 75 90 100 120 150 180	H(普通用・绿色) W(普通用・白色) G(滑动用・绿色) S(滑动用・白色) D(电子零件传送用) O(耐油规格) N(非粘接规格) J(无皮带) ※上述以外的皮带请从P.1029的"皮带规格"中选择	A(松下马达) B(东方马达) C(利明马达) ※松下马达不可选择SCM规格
			25 40	SA200(三相)	IM(感应马达)	⊗输出6时，5～9不适用		
			6 25 40	NV(无马达)	NM(无马达)	NH(无齿轮头)		R(无马达、齿轮头)

❓请对马达进行接线，使皮带沿基准传送方向旋转。接线图、马达、变频器详情请参阅**P.1033～**　❓选择了无马达、齿轮头时，马达安装孔间距将因马达输出功率而异。详细尺寸请通过"输送机选型网站"的"技术资料"进行确认。　❓选择了无马达、齿轮头时，主机将以部件状态交货。请按照同箱包装的组装步骤说明书由客户自行组装。组装步骤、包装状态请参阅"输送机选型网站"　❓带防跑偏肋皮带根据层数(厚度)不同，可能会产生翘曲现象，请加以确认。　❓皮带对应规格请参考**P.1027**
❓平皮带详情请参阅**P.1029**

型号	B	规格表 L240～300	L305～400	L405～500	L505～600	L605～700	L705～800	L805～900	L905～2000
CVGD	50～100	●	●	●	●	●	●	●	●
	110～150	—	●	●	●	●	●	●	●
	160～200	—	—	●	●	●	●	●	●
	210～250	—	—	—	●	●	●	●	●
	260～300	—	—	—	—	●	●	●	●

❓"—"无此规格。

Delivery 交货期　12 天发货

❓上海・广州发货
❓遇特殊期间交期有变更，详情请见 **P.9**。

数量分类	标准订购 小单	特殊订购 大单
数　量	1～2	3～
交货期	通常	另行报价

❓超过表中标示的数量时，请在WOS中确认。**P.9**

Alterations 追加加工

马达安装位置反向
追加沉孔
马达盖板带窗型
支座(支脚)

追加加工详情请参阅**P.1098～**