中间驱动

－单列同步齿形带型φ30－

比原同类产品降价 45%

■特长：皮带宽度10mm，最适用于传送小零件的中间驱动型输送机机械长度可按5mm为单位进行指定！

请按照选型步骤❶～❾选择型式和参数后进行订购。

Order 订货范例

❶型式	❷B	❸L	马达选择 ❹输出功率	❺电压	❻规格	❼齿轮头减速比	❽皮带规格	❾马达制造厂选择
GVTSN	10	660	25	TA220	IM	36	H	A

同步齿形带规格

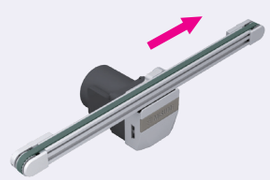

＊A尺寸详细表

输出功率(W)	马达 规格	制造商	减速比	A
6W	感应马达	东方	25 ～180	115.0
		利明	25 ～ 75	114.7
			90 ～180	120.7
		飞腾	12.5～180	117.0
	速度控制马达	东方	25 ～180	125.0
		利明	25 ～ 75	126.9
			90 ～180	132.9
		飞腾	12.5～180	128.0
25W	感应马达	松下	5 ～180	115.0
		东方	5 ～ 18	117.0
			25 ～180	127.5
		利明	5 ～ 75	129.0
			90 ～180	136.0
		飞腾	5 ～180	128.5
	速度控制马达	松下	5 ～180	125.0
		东方	5 ～ 18	127.0
			25 ～180	137.5
		利明	5 ～ 75	139.5
			90 ～180	146.5
		飞腾	5 ～180	139.5

■机体重量表

＊参考值(会因马达制造厂而有所差异)　(kg)

皮带宽度 B(mm)	机械长度 L(mm) 500	1000	1500	2000
10	2.3	2.8	3.3	3.8

※马达输出为25W时，请加上1.5kg。

GVTSN

6W马达规格

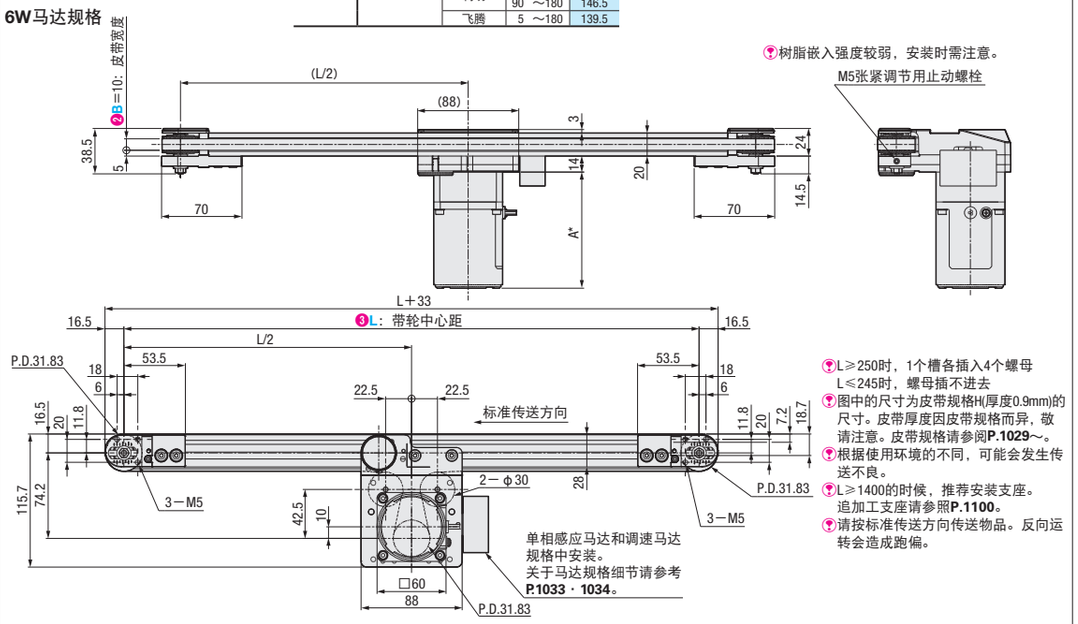

树脂嵌入强度较弱，安装时需注意。

M5张紧调节用止动螺栓

L≥250时，1个槽各插入4个螺母
L≤245时，螺母插不进去

图中的尺寸为皮带规格H(厚度0.9mm)的尺寸。皮带厚度因皮带规格而异，敬请注意。皮带规格请参阅P.1029～。

根据使用环境的不同，可能会发生传送不良。

L≥1400的时候，推荐安装支座。追加工支座请参照P.1100。

请按标准传送方向传送物品。反向运转会造成跑偏。

25W马达规格

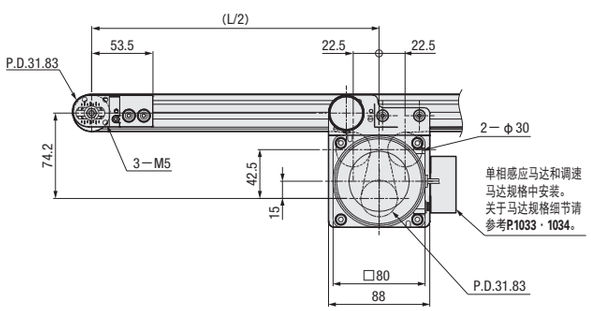

型材截面放大图(左右对称)

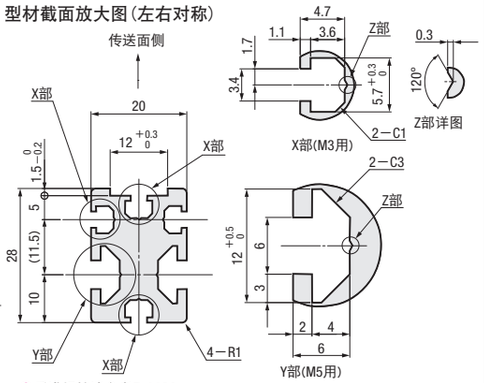

后进螺栓请参考P.1120。

CAD数据文件夹名：17_Conveyors

❶型式	❷B(皮带宽度)选择	❸L(带轮中心距)指定单位5mm	❹输出功率(W)	❺电压(V)	❻规格 ❼规格详见P.1033～	❼齿轮头减速比	❽皮带规格	❾马达制造厂选择 ❼价格因制造厂而异。
GVTSN	10	200～2000	6	TA220(单相)	IM(感应马达) SCM(速度控制马达)	25 30 36 50 60 75 90 100 120 150 180	H(一般用・半透明) S(滑动用・绿色) J(无皮带)	B(东方马达) C(利明马达) FT(飞腾马达) ※C、FT马达的传送速度可能会慢20%左右。
			25	TA220(单相)	IM(感应马达) SCM(速度控制马达)	5 7.5 9 12.5 15 18 25 30 36 50 60 75 90 100 120 150 180		A(松下马达) B(东方马达) C(利明马达) FT(飞腾马达) ※C、FT马达的传送速度可能会慢20%左右。
				SA200(三相)	IM(感应马达) BPQ(三相感应马达＋单相220V电压入变频器)			
			6 25	NV(无马达)	NM(无马达)	NH(无齿轮头)		R(无马达、齿轮头)

❼对马达接线时请确保皮带朝基准传送方向旋转。接线图、马达请参阅P.1033～
❼选择无马达、齿轮头时，马达的安装孔间距因马达输出功率而异。
❼选择无马达、齿轮头时，本机按零件状态发货。由客户按照随附的组装步骤书自行组装。包装状态请参阅“输送机选型网站”。
❼仅传送面为耐油规格，因此无法在背面会沾到油的环境下使用。
❼选择速度控制马达时，速度控制器不会配置在主机上，且无安装支架。如需要速度控制器用支架，请采用追加工[SCB]。
❼皮带详细请参阅P.1029　❼GV系列同步带仅能选择标准的2种规格。

型式	B	规格表 L200～2000
GVTSN	10	●

Delivery 交货期

8 天发货

❼上海・广州发货

数量分类	标准订购 小单	特殊订购 大单
数　量	1～2	3～
交货期	通常	另行报价

❼超过表中标示的数量时，请在WOS中确认。

Alterations 追加加工

❶型式 － ❷B － ❸L － 马达选择 ❹输出功率 － ❺电压 － ❻规格 － ❼齿轮头减速比 － ❽皮带规格 － ❾马达制造厂选择 －（MP・FYA/FYB・SCB）

GVTSN － 10 － 660 － 25 － TA220 － IM － 36 － H － A － MP

Alterations	驱动部位置指定	追加沉孔(含对面)	附带速度控制器用支架
Code	MP	FYA/FYB	SCB

Spec.

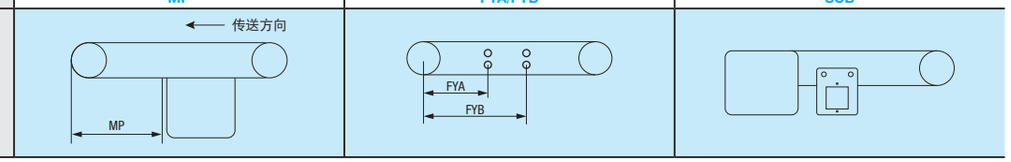

追加加工详情请参阅P.1098

■传送能力

＊参考值

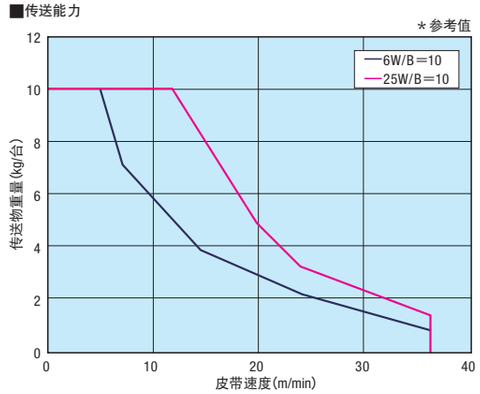

❼根据使用条件的不同，搬运能力会有所不同。
❼图表是水平条件下的搬运能力。

■齿轮头减速比

＊可能会因负载状态而减小。

齿轮头减速比	皮带速度(m/min) 50Hz	60Hz
5	30.0	36.0
7.5	20.0	24.0
9	16.7	20.0
12.5	12.0	14.4
15	10.0	12.0
18	8.3	10.0
25	6.0	7.2
30	5.0	6.0
36	4.2	5.0
50	3.0	3.6
60	2.5	3.0
75	2.0	2.4
90	1.7	2.0
100	1.5	1.8
120	1.2	1.5
150	1.0	1.2
180	0.8	1.0

MiSUMi 制胜时间 助力智造 ▸▸▸ 通过WEB迅速检索零件 https://www.misumi.com.cn 米思米 检索

MiSUMi 制胜时间 助力智造 ▸▸▸ 点击三次便可进入在线询价与订购系统！ https://www.misumi.com.cn 米思米 检索