キャスタ －軽中荷重－

# 脚轮

## －轻中载型－

库存品 隔天发货 | 交期缩短 | 容许负载 300～1600N 平面板型脚轮

CAD数据文件夹名：42_Casters

请按照选型步骤❶～❸选择型式和参数后进行订购。

Order 订货范例

| 型式（❶Type・❷D） | － | ❸轮材质 |
|---|---|---|
| CHAMS－E75 | － | U |
| CHAMJ－S65 | － | R |

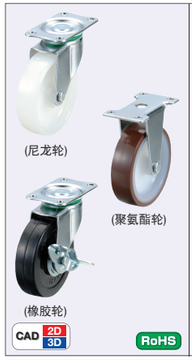


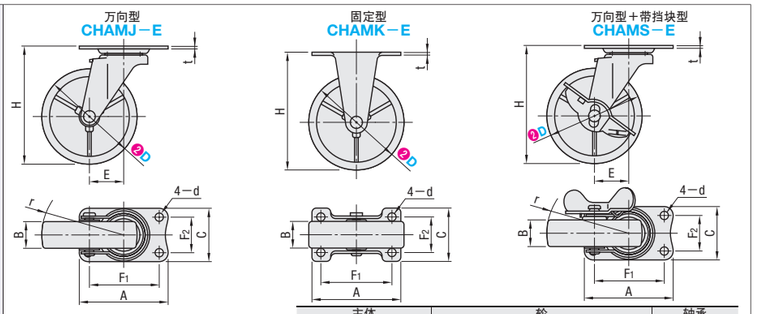


| 主体 | | 轮 | 轴承 | |
|---|---|---|---|---|
| M材质 | S表面处理 | M材质（颜色） | 回转部 | 轮部 |
| SPHC | 铬酸盐光泽处理 | 合成橡胶(黑色)、聚氨酯(茶色)、尼龙(白色) | 有 | 无 |

| 主体类型 | 型式 ❶Type | ❷D | ❸轮材质 | H | A | C | F1 | F2 | d | E | r | B R | B U | B N | t | 容许负载（N） R | 容许负载（N） U | 容许负载（N） N | 重量（g） R | 重量（g） U | 重量（g） N | 交货期 R | 交货期 U | 交货期 N |
|---|---|---|---|---|---|---|---|---|---|---|---|---|---|---|---|---|---|---|---|---|---|---|---|---|
| 万向型 | CHAMJ－E | 50 | R（橡胶） | 65 | 70 | 42 | 56 | 28 | 6.5 | 22 | 47 | 20 | 21 | 21 | 2 | 300 | 380 | 400 | 180 | 165 | 150 | 库存品 | 库存品 | 库存品 |
| | | 65 | | 82 | | | | | | 23 | 56 | | | | | | 400 | | 250 | 200 | 190 | | | 第9天 |
| | | 75 | | 92 | | | | | | 27 | 65 | 21 | | | | 400 | 450 | 500 | 285 | 215 | 200 | 库存品 | 第9天 | 库存品 |
| | | 100 | | 122 | 100 | 58 | 82 | 40 | 8.8 | 31 | 82 | 25 | 28 | 25 | 2.3 | 500 | 600 | 600 | 600 | 465 | 420 | 库存品 | 库存品 | |
| 固定型 | CHAMK－E | 50 | U（聚氨酯） | 65 | 70 | 42 | 56 | 28 | 6.5 | — | — | 20 | 21 | 21 | 2 | 300 | 380 | 400 | 140 | 120 | 110 | 库存品 | 库存品 | 库存品 |
| | | 65 | | 82 | | | | | | | | | | | | | 400 | | 195 | 145 | 135 | | | 第9天 |
| | | 75 | | 92 | | | | | | | | 21 | | | | 400 | 450 | 500 | 230 | 160 | 145 | 库存品 | 库存品 | 库存品 |
| | | 100 | | 122 | 100 | 58 | 82 | 40 | 8.8 | | | 25 | 28 | 25 | 2.3 | 500 | 600 | 600 | 505 | 345 | 325 | | 库存品 | 库存品 |
| 万向型＋带挡块型 | CHAMS－E | 50 | N（尼龙） | 65 | 70 | 42 | 56 | 28 | 6.5 | 22 | 47 | 20 | 21 | 21 | 2 | 300 | 380 | 400 | 205 | 185 | 170 | 库存品 | 库存品 | 库存品 |
| | | 65 | | 82 | | | | | | 23 | 56 | | | | | | 400 | | 285 | 215 | 215 | | | 第9天 |
| | | 75 | | 92 | | | | | | 27 | 65 | 21 | | | | 400 | 450 | 500 | 320 | 250 | 230 | 库存品 | 库存品 | 库存品 |
| | | 100 | | 122 | 100 | 58 | 82 | 40 | 8.8 | 31 | 82 | 25 | 28 | 25 | 2.3 | 500 | 600 | 600 | 670 | 525 | 475 | | 库存品 | |

库存品…隔日上海・广州发货 P.83(17:00前订购的库存品可当日发货。) 交货期可能发生延迟，请知晓。 制作品…上海・广州发货

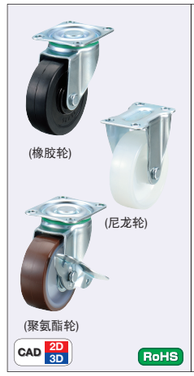


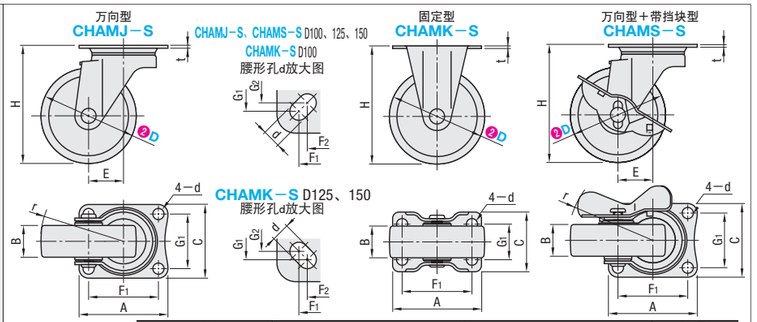


| 主体 | | 轮 | 轴承 | |
|---|---|---|---|---|
| M材质 | S表面处理 | M材质（颜色） | 回转部 | 轮部 |
| SPHC | 铬酸盐光泽处理 | 合成橡胶(黑色)、聚氨脂(D50、65、75茶色　D100、125、150灰色)、尼龙(白色) | 有 | 无 |

| 主体类型 | 型式 ❶Type | ❷D | ❸轮材质 | H | A | C | F1 | F2 | G1 | G2 | d | E | r | B R | B U | B N | t | 容许负载（N） R | 容许负载（N） U | 容许负载（N） N | 重量（g） R | 重量（g） U | 重量（g） N | 交货期 R | 交货期 U | 交货期 N |
|---|---|---|---|---|---|---|---|---|---|---|---|---|---|---|---|---|---|---|---|---|---|---|---|---|---|---|
| 万向型 | CHAMJ－S | 50 | R（橡胶） | 70 | 70 | 58 | 55 | — | 42 | — | 8.8 | 27 | 53 | 28 | 25 | 28 | 2.3 | 500 | 600 | 600 | 325 | 305 | 290 | 库存品 | 库存品 | 库存品 |
| | | 65 | | 85 | | | | | | | | | 61 | | | | | | | 700 | 375 | 325 | 310 | | | 第9天 |
| | | 75 | | 93 | | | | | | | | 28 | 66 | 25 | 26 | 25 | | 600 | 700 | 800 | 420 | 345 | 325 | | | 库存品 |
| | | 100 | | 132 | 90 | 90 | 71 | 68 | 71 | 68 | 11 | 32 | 83 | 32 | 32 | 32 | 3.2 | 1200 | 1000 | 1200 | 920 | 790 | 770 | | | |
| | | 125 | | 168 | 102 | 102 | 80 | 75 | 80 | 75 | | 40 | 105 | 38 | 40 | 40 | | 1500 | 1300 | 1500 | 1505 | 1465 | 1315 | 库存品 | 第9天 | 第9天 |
| | | 150 | | 190 | | | | | | | | | 115 | 40 | | | | 1600 | 1400 | 1600 | 1710 | 1585 | 1490 | | 库存品 | 库存品 |
| 固定型 | CHAMK－S | 50 | U（聚氨脂） | 70 | 70 | 47 | 55 | — | 28 | — | 8.8 | — | — | 28 | 25 | 28 | 2.3 | 500 | 600 | 600 | 195 | 175 | 160 | 库存品 | 库存品 | 库存品 |
| | | 65 | | 85 | | | | | | | | | | | | | | | | 700 | 250 | 200 | 185 | 第9天 | | 第9天 |
| | | 75 | | 93 | | | | | | | | | | 25 | 26 | 25 | | 600 | 700 | 800 | 295 | 220 | 200 | 库存品 | | 库存品 |
| | | 100 | | 132 | 110 | 75 | 90 | 80 | 50 | 45 | 11 | | | 32 | 32 | 32 | 2.6 | 1200 | 1000 | 1200 | 740 | 610 | 585 | 库存品 | | |
| | | 125 | | 168 | 136 | 100 | 112 | 100 | 56 | 53 | | | | 38 | 40 | 40 | 3.0 | 1500 | 1300 | 1500 | 1135 | 1090 | 945 | 第9天 | | 库存品 |
| | | 150 | | 190 | 137 | 93 | | | | | | | | 40 | | | 2.6 | 1600 | 1400 | 1600 | 1290 | 1160 | 1100 | | | 库存品 |
| 万向＋带挡块型 | CHAMS－S | 50 | N（尼龙） | 70 | 70 | 58 | 55 | — | 42 | — | 8.8 | 27 | 67 | 28 | 25 | 28 | 2.3 | 500 | 600 | 600 | 345 | 335 | 310 | 库存品 | | 库存品 |
| | | 65 | | 85 | | | | | | | | | 68 | 25 | | 25 | | | | 700 | 430 | 375 | 350 | | | |
| | | 75 | | 93 | | | | | | | | 28 | | | 26 | | | 600 | 700 | 800 | 470 | 380 | 360 | | | |
| | | 100 | | 132 | 90 | 90 | 71 | 68 | 71 | 68 | 11 | 32 | 86 | 32 | 32 | 32 | 3.2 | 1200 | 1000 | 1200 | 1005 | 875 | 850 | | | |
| | | 125 | | 168 | 102 | 102 | 80 | 75 | 80 | 75 | | 40 | 108 | 38 | 40 | 40 | | 1500 | 1300 | 1500 | 1690 | 1650 | 1505 | 库存品 | | 库存品 |
| | | 150 | | 190 | | | | | | | | | 115 | 40 | | | | 1600 | 1400 | 1600 | 1875 | 1750 | 1700 | 库存品 | 库存品 | 第9天 |

Delivery 交货期

| 数量分类 | 标准订购 小单 | 特殊订购 大单 |
|---|---|---|
| 数　量 | 1～200 | 201～ |
| 交货期 | 通常 | 另行报价 |

超过表中标示的数量时，请在WOS中确认。 P.83

库存品…隔日上海・广州发货 P.83(17:00前订购的库存品可当日发货。)
交货期可能发生延迟，请知晓。
制作品…上海・广州发货





キャスタ 導電性・ステンレスタイプ

# 脚轮 导电型・不锈钢型

库存品 隔天发货 | 交期缩短 | 容许负载 300～1800N 平面板型脚轮

CAD数据文件夹名：42_Casters

请按照选型步骤❶～❸选择型式和参数后进行订购。

Order 订货范例

| 型式（❶Type・❷D） | － | ❸轮材质 |
|---|---|---|
| CRJDG100 | | |
| CSMKU125 | － | U |

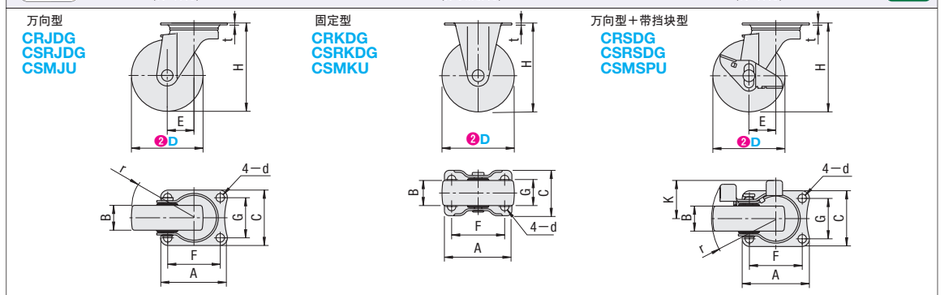


r表示轮回转时的半径。

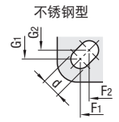


| Type | 主体 M材质 | 主体 S表面处理 | 轮 M材质（颜色） | 轴承 回转部 | 轴承 轮部 |
|---|---|---|---|---|---|
| CRJDG・CRKDG・CRSDG | SPHC | 铬酸盐光泽处理 | 导电性橡胶(黑色)＊ | 有 | 无 |
| CSRJDG・CSRKDG・CSRSDG | SUS304 | 滚筒抛光 | | | |
| CSMJU・CSMKU・CSMSPU | SUS304 | | 橡胶(黑色) | | 仅D尺寸100・125・150有 |
| | | | 聚氨酯(灰色) | | |
| | | | 尼龙(白色) | | 仅D尺寸150有 |

＊导电性橡胶体积固有电阻率$10^2$～$10^4$Ω・cm

## ■导电型轮型

| 主体类型 | 型式 ❶钢型 | ❶不锈钢型 | ❷D | B | H | A | C | r 钢型 | r 不锈钢型 | K 钢型 | K 不锈钢型 | F | d | t | E | G | 容许负载(N) | 重量(g) | 交货期 钢型 | 交货期 不锈钢型 |
|---|---|---|---|---|---|---|---|---|---|---|---|---|---|---|---|---|---|---|---|---|
| 万向型 | CRJDG | CSRJDG | 50 | 20 | 65 | 70 | 42 | 47 | 47 | — | — | 56 | 6.5 | 2 | 22 | 28 | 300 | 190 | 库存品 | 库存品 |
| | | | 65 | 25 | 85 | | 58 | 61 | 61 | | | 55 | 8.8 | 2.3 | 27 | 42 | 500 | 370 | | |
| | | | 75 | | 93 | | | 66 | 66 | | | | | | 28 | | 600 | 420 | | 第11天 |
| | | | 100 | | 122 | 100 | | 82 | 82 | | | 82 | | | 31 | 40 | 500 | 600 | 库存品 | |
| 固定型 | CRKDG | CSRKDG | 50 | 20 | 65 | 70 | 42 | — | — | — | — | 56 | 6.5 | 2 | — | 28 | 300 | 140 | | 库存品 |
| | | | 65 | 25 | 85 | | 47 | | | | | 55 | 8.8 | 2.3 | | | 500 | 250 | | |
| | | | 75 | | 93 | | | | | | | | | | | | 600 | 290 | | 第11天 |
| | | | 100 | | 122 | 100 | 58 | | | | | 82 | | | | 40 | 500 | 510 | 库存品 | |
| 带挡块型 | CRSDG | CSRSDG | 50 | 20 | 65 | 70 | 42 | 51 | 51 | 32 | 31 | 56 | 6.5 | 2 | 22 | 28 | 300 | 210 | 库存品 | 库存品 |
| | | | 65 | 25 | 85 | | 58 | 67 | 67 | 43 | 40 | 55 | 8.8 | 2.3 | 27 | 42 | 500 | 430 | | 第11天 |
| | | | 75 | | 93 | | | 68 | 68 | | | | | | 28 | | 600 | 470 | 库存品 | 库存品 |
| | | | 100 | | 122 | 100 | | 82 | 82 | 44 | 43 | 82 | | | 31 | 40 | 500 | 670 | 库存品 | |

库存品…隔日上海・广州发货 P.83(17:00前订购的库存品可当日发货。) 交货期可能发生延迟，请知晓。 制作品…上海・广州发货

## ■主体不锈钢型

| 主体类型 | 型式 ❶Type | ❷D | ❸轮材质 | B R(橡胶) | B U(聚氨酯) | B N(尼龙) | H | A | C | F1 | F2 | d | t | E | G1 | G2 | K | r | 容许负载(N) R | 容许负载(N) U | 容许负载(N) N | 重量(g) | 交货期 R | 交货期 U | 交货期 N |
|---|---|---|---|---|---|---|---|---|---|---|---|---|---|---|---|---|---|---|---|---|---|---|---|---|---|
| 万向型 | CSMJU | 75 | R（橡胶）＊1 U（聚氨酯） N（尼龙）＊2 | 25 | 26 | 25 | 93 | 70 | 58 | 55 | — | 8.8 | 2.3 | 28 | 42 | — | — | 66 | 600 | 700 | 800 | 390 | 库存品 | 库存品 | 第11天 |
| | | 100 | | 29 | 32 | 32 | 132 | 90 | 90 | 71 | 68 | 11 | 3 | 32 | 71 | 68 | | 82 | 800 | 1000 | 1000 | 950 | | 第11天 | 库存品 |
| | | 125 | | 32 | | | 168 | 102 | 102 | 80 | 75 | | | 36 | 80 | 75 | | 99 | 1000 | 1200 | — | 1230 | 第11天 | 库存品 | — |
| | | 150 | | 40 | 40 | 40 | 190 | | | | | | | 40 | | | | 115 | — | 1800 | 1600 | 1500 | — | 库存品 | 第11天 |
| 固定型 | CSMKU | 75 | | 25 | 26 | 25 | 93 | 70 | 47 | 55 | — | 8.8 | 2.3 | — | 28 | — | — | — | 600 | 700 | 800 | 270 | 库存品 | 库存品 | 第11天 |
| | | 100 | | 29 | 32 | 32 | 132 | 110 | 75 | 90 | 80 | 11 | 3 | | 50 | 45 | | | 800 | 1000 | 1000 | 720 | | 第11天 | |
| | | 125 | | 32 | | | 168 | 140 | 94 | 112 | 100 | | | | 53 | 56 | | | 1000 | 1200 | — | 1180 | 第11天 | | — |
| | | 150 | | 40 | 40 | 40 | 190 | 102 | 102 | 80 | 75 | | | | 80 | 75 | | | — | 1800 | 1600 | 1290 | — | | 第11天 |
| 带档块型 | CSMSPU | 75 | | 25 | 26 | 25 | 93 | 70 | 58 | 55 | — | 8.8 | 2.3 | 28 | 42 | — | 43 | 68 | 600 | 700 | 800 | 430 | 库存品 | 库存品 | 库存品 |
| | | 100 | | 29 | 32 | 32 | 132 | 90 | 90 | 71 | 68 | 11 | 3 | 32 | 71 | 68 | 55 | 86 | 800 | 1000 | 1000 | 1060 | | | |
| | | 125 | | 32 | | | 168 | 102 | 102 | 80 | 75 | | | 34 | 80 | 75 | 54 | 97 | 1000 | 1200 | — | 1340 | | | — |
| | | 150 | | 40 | 40 | 40 | 190 | | | | | | | 40 | | | 65 | 115 | — | 1800 | 1600 | 1720 | — | | 库存品 |

＊1　R(橡胶)型的D尺寸150没有万向型、固定型、挡块型规格。 ＊2　N(尼龙)型的D尺寸125没有万向型、固定型、挡块型规格。

Delivery 交货期

| 数量分类 | 标准订购 小单 | 特殊订购 大单 |
|---|---|---|
| 数　量 | 1～99 | 100～ |
| 交货期 | 通常 | 另行报价 |

超过表中标示的数量时，请在WOS中确认。 P.83

库存品…隔日上海・广州发货 P.83(17:00前订购的库存品可当日发货。)
交货期可能发生延迟，请知晓。
制作品…上海・广州发货
不销售未标记交货期的产品。

MiSUMi-VONA e-Catalog ▸▸▸ 2D・3D CAD数据齐备 http://cn.misumi-ec.com 米思米 检索