【高精度】手動回転 すりあわせ式 角型/粗動式

【高精度】旋转滑台 磨合安装型 方型/粗调式

交货期缩短

有VONA收录品牌产品 P.73

■特长：最适合微小角度的定位调整。

CAD数据文件夹名：28_Stages

Order 订货范例 | 型式（Type・No.） RTSS40

■旋转滑台 方型

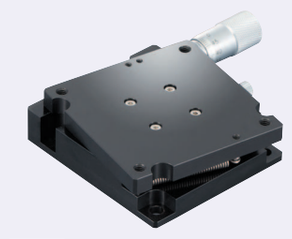

CAD 2D 3D RoHS

RTSS40

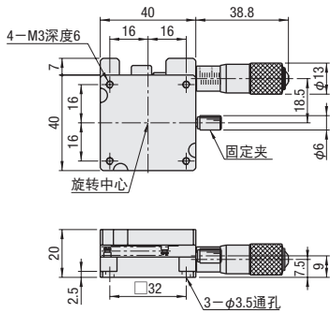

RTSS60

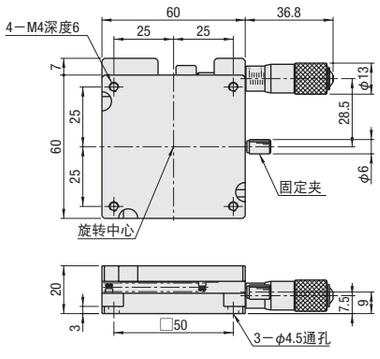

M 材　质 铝合金
S 表面处理 黑色阳极氧化处理

A 附件 SUS内六角螺栓 RTSS40(M3－6 3个) RTSS60(M4－8 3个)

型式 Type	No.	滑台面(mm)	移动量(°)	耐负载(N)	最小读数(′″/刻度)	平行度(μm)	自重(kg)
RTSS	40	40×40	±10	9.8	≈1′51″	50	0.14
	60	60×60		29.4	≈1′12″		0.26

Delivery 交货期 库存品

隔日上海・广州发货 P.77
（17:00前订购的库存品可当日发货。）
交货期可能发生延迟，请知晓。

数量分类	标准订购 小单	特殊订购 大单
数　量	1～10	11～
交货期	通常	另行报价

超过表中标示的数量时，请在WOS中确认。 P.77

请询价 下述2种方法 24小时应答 Web报价 FAX报价 P.81 请致电：021-6710-8701

■特长：可用于LED照明及传感器等的大进给角度调整等用途。

Order 订货范例 | 型式（Type・No.） REG40

■旋转滑台 粗调式

CAD 2D 3D RoHS

REG25

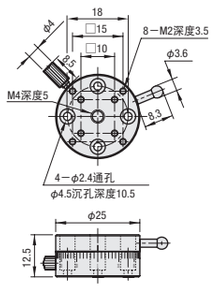

REG40

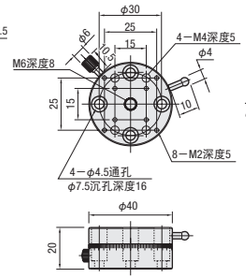

REG60

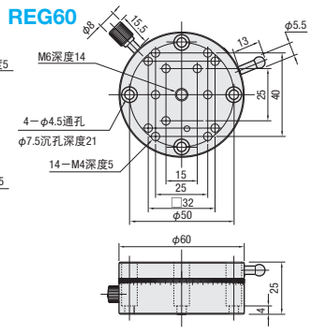

M 材　质 铝合金
S 表面处理 黑色阳极氧化处理

型式 Type	No.	滑台面(mm)	移动量	最小读数	耐负载(N) 水平	耐负载(N) 垂直	偏心量(mm)	自重(kg)	附件(4个) Type M－L
REG	25	φ25	粗调360°	5°	29.4	9.8	0.05	0.02	SCB2－5
	40	φ40		2°	49.0	16.3		0.06	SCB4－8
	60	φ60		1°	68.6	22.8		0.20	SCB4－8

可和XWG(P.1373)・XYWG(P.1391)・ZWG(P.1405)・XLWG(P.1377)・ZLWG(P.1409)・燕尾槽型滑台(P.1379～1381)组合使用。

Delivery 交货期 库存品

隔日上海・广州发货 P.77
（17:00前订购的库存品可当日发货。）
交货期可能发生延迟，请知晓。

数量分类	标准订购 小单	特殊订购 大单
数　量	1～10	11～
交货期	通常	另行报价

超过表中标示的数量时，请在WOS中确认。 P.77

MiSUMi-VONA e-Catalog ▸▸▸ 在My零件表中也可通过简易电子表格对型号进行管理！ http://cn.misumi-ec.com 米思米 检索

【高精度】手動回転 クロスローラベアリング式 －ステンレス/透過穴付－

【高精度】旋转滑台 交叉滚子轴承式

－不锈钢型/带通孔型－

有VONA收录品牌产品 P.73

■特长：不锈钢制，与铝合金制的旋转滑台相比，提高了刚性。

CAD数据文件夹名：28_Stages

Order 订货范例 | 型式（Type・No.） RPGS60

■旋转滑台 不锈钢型 带通孔型

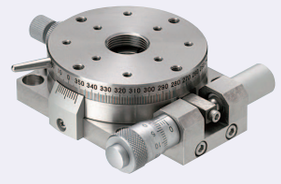

CAD 2D 3D RoHS

RPGS60

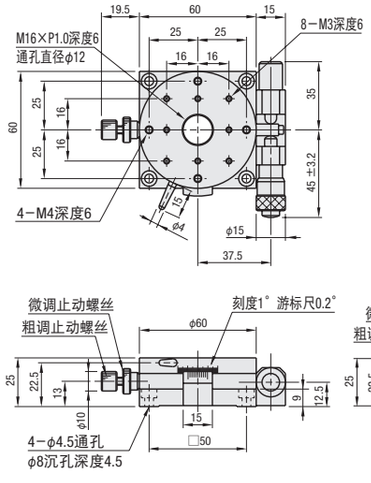

RPGS85

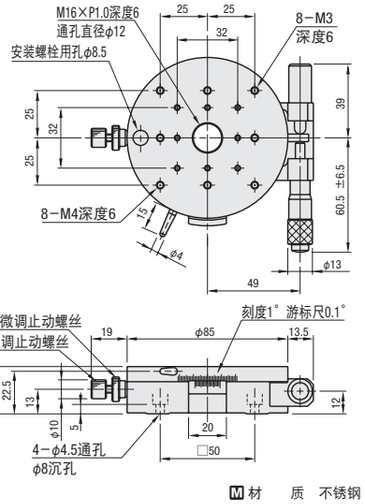

M 材　质 不锈钢

■特长：滑台中央开有通孔，易于激光透射或排线。

■旋转滑台 带通孔型

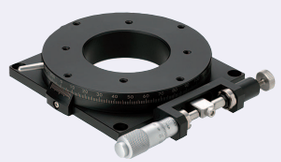

CAD 2D 3D RoHS

RPGT100

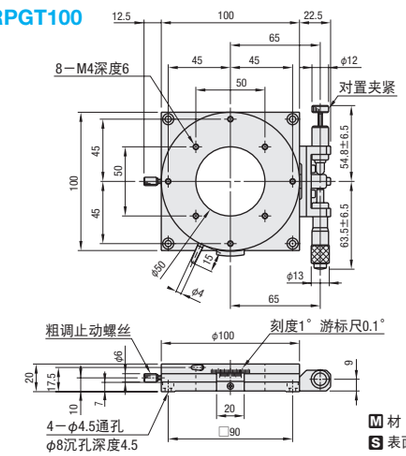

M 材　质 铝合金
S 表面处理 黑色阳极氧化处理

型式 Type	No.	滑台面(mm)	移动量	最小读数 游标尺	最小读数 千分尺	耐负载(N) 水平	偏心量(mm)	自重(kg)	附件(4个) TypeM－L
RPGS	60	φ60	粗调360°微调±5°	0.2°	≈55″/刻度	49.0	0.05	0.58	SCB4－8
	85	φ85		0.1°	≈42″/刻度	58.8		0.97	SCB4－10
RPGT	100	φ100	粗调360°微调±5°	0.1°	≈32″/刻度	58.8	0.05	0.45	SCB4－6

Delivery 交货期 13 天发货

上海・广州发货

数量分类	标准订购 小单	特殊订购 大单
数　量	1～4	5～
交货期	通常	另行报价

超过表中标示的数量时，请在WOS中确认。 P.77

请询价 下述2种方法 24小时应答 Web报价 FAX报价 P.81 请致电：021-6710-8701

Alterations 追加加工

型式 －（NR）
RPGS60 － NR

13 天发货 上海・广州发货

不适用瞬达服务
RPGS85不可指定

千分尺旋钮和固定夹的安装尺寸与标准产品不同。
详细尺寸请根据CAD数据进行确认。

Alteration	变更千分尺旋钮的位置
Spec.	侧面左、右反向 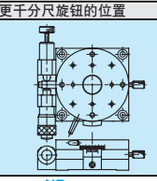
Code	NR