【高精度】手動X軸 クロスローラ

【高精度】交叉滚子型滑台

交货期缩短

类似产品比较要点 ｜ 移动精度　直线度：3μm　平行度：10μm

有VONA收录品牌产品 P.73

■特长：为采用交叉滚子导轨的高精度轻型X轴滑台。

CAD数据文件夹名：28_Stages

Order 订货范例　型式（Type・A）　XPG60

■X轴

CAD 2D 3D　RoHS

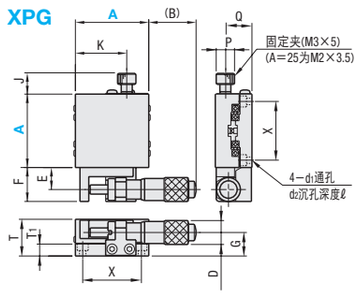

●滑台面安装孔尺寸

A25、80、100的进给支架形状不同。

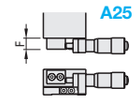

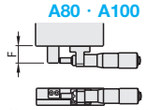

详细尺寸请根据CAD数据进行确认。

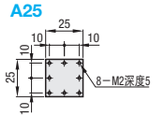

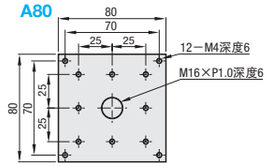

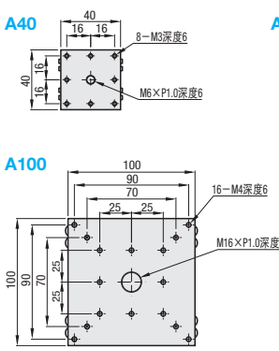

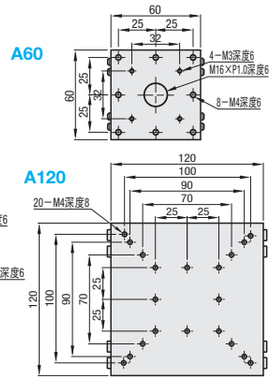

M 材　质　铝合金
S 表面处理　黑色阳极氧化处理

型式 Type	A	俯视图 (B)	移动量(mm)	E	F	J	K	主视图 D	G	T	T1	侧视图 P	Q	X	d1	d2	ℓ
XPG	25	25	±3.2	4.5	6.5	6.8	15.0	9.3	8.5	15	4.5	6	10.5	20	2.5	4.2	2.0
	40	26	±6.5	12.0	18.5	11.5	28.0	13.0	13.0	20	6.5	10	14.5	32	3.5	6.0	3.5
	60	20		12.0	18.5	11.5	42.5	13.0	13.0	20	6.5	10	14.5	50	4.5	8.0	4.0
	80	43.5	±12.5	17.0	22.0	11.5	55.0	18.0	11.0	20	5.7	10	14.5	70	4.5	8.0	4.5
	100	28.5		17.0	22.0	11.5	67.5	18.0	11.0	20	5.7	10	14.5	90	4.5	8.0	4.5
	120	67.5	±25	13.0	20.0	11.5	67.5	21.0	18.0	30	9.5	10	18.0	100	4.5	8.0	4.5

●性能表

A	滑台面(mm)	耐负载(N) 水平	垂直	移动精度 直线度	平行度	上下摆动	左右摆动	容许力矩负载(N・m) 上下摆动	左右摆动	侧向滚动	力矩刚性(″/N・cm) 上下摆动	左右摆动	侧向滚动	平行度	自重(kg)	附件(4个) TypeM−L
25	25×25	9.8	4.9	3μm	10μm	30″	30″	1.1	0.8	0.4	3.03	2.85	1.80	30μm	0.04	SCB2−6
40	40×40	19.6	9.8			25″	15″	2.7	2.2	2.0	0.38	0.42	0.28		0.14	SCB3−6
60	60×60	49.0	19.6					5.2	4.3	5.5	0.12	0.11	0.07		0.25	SCB4−6
80	80×80	98.0	49.0					19.2	15.1	17.3	0.05	0.05	0.04		0.50	SCB4−6
100	100×100	147.0						36.0	30.0	33.0	0.06	0.07	0.05		0.70	SCB4−6
120	120×120	196.0				50″	30″	57.2	44.7	66.7	0.03	0.02	0.01		1.60	SCB4−10

千分尺旋钮最小读数：10μm/刻度，旋钮旋转1圈的移动量0.5mm

Delivery 交货期　库存品

隔日上海・广州发货 P.77

(17:00前订购的库存品可当日发货。)

交货期可能发生延迟，请知晓。

数量分类	标准订购 小单	特殊订购 大单
数　量	1～10	11～
交货期	通常	另行报价

超过表中标示的数量时，请在WOS中确认。 P.77

请询价　下述2种方法
Web报价　FAX报价
P81　请致电：021-6710-8701

Alterations 追加加工　型式 XPG40 − (CR・CZ・A…etc.) CZ　13 天发货 上海・广州发货　⊗不适用瞬达服务

Alterations	变更千分尺旋钮的位置		
Spec.	侧面左、右反向	侧面上、下反向*	中心
	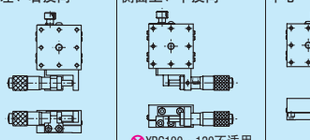	⊗XPG100・120不适用	
Code	CR	CZ	A

*CZ：在上滑台面安装千分尺旋钮(标准产品安装在固定板上)。

千分尺旋钮和固定夹的安装尺寸与标准产品不同。详细尺寸请根据CAD数据进行确认。

【中精度】手動X軸 クロスローラ

MiSUMi C-VALUE 【中精度】交叉滚子型滑台

交货期缩短

与原同类产品相比 最大下降69%

类似产品比较要点 ｜ 移动精度　直线度：30μm　平行度：30μm

有VONA收录品牌产品 P.73

■特长：可使用千分尺旋钮以0.01mm为单位进行调整的廉价滑台。千分尺旋钮的位置也可选择。

CAD数据文件夹名：28_Stages

Order 订货范例　型式（Type・No.）　XCRS60

■X轴

CAD 2D 3D　RoHS

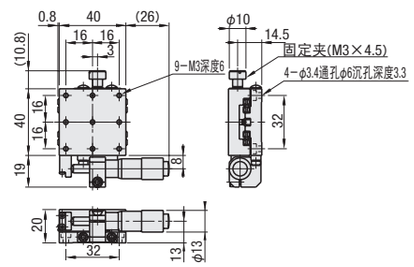

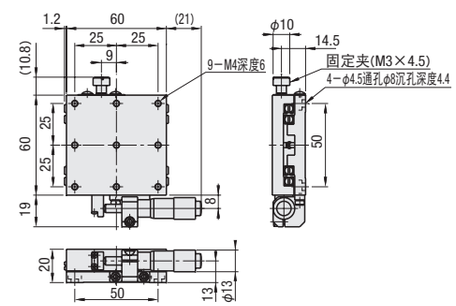

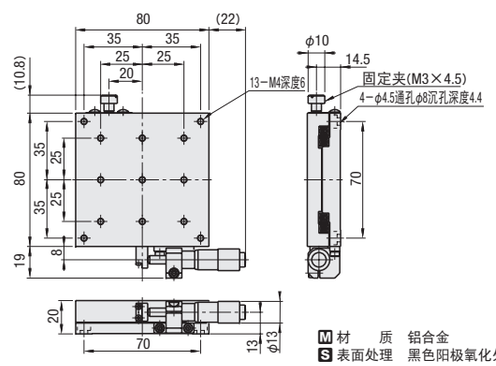

M 材　质　铝合金
S 表面处理　黑色阳极氧化处理

型式 Type	No.	滑台面(mm)	移动量(mm)	耐负载(N) 水平	垂直	最大保持力(N)(参考)	移动精度 直线度	运动的平行度	容许力矩负载(N・m) 上下摆动	左右摆动	侧向滚动	力矩刚性(″/N・cm) 上下摆动	左右摆动	侧向滚动	平行度	自重(kg)
XCRS	40	40×40	±6.5	19.6	9.8	60	30μm	30μm	2.7	2.2	2.0	0.38	0.42	0.28	50μm	0.14
	60	60×60		49.0	19.6				5.2	4.3	5.5	0.12	0.11	0.07		0.24
	80	80×80		98.0	49.0	70			19.2	15.1	17.3	0.05	0.05	0.04	60μm	0.39

由于最大保持力(参考)随着紧固扭矩的变动而变化，设计时请确保足够大的安全系数。
千分尺旋钮最小读数：10μm/刻度

Delivery 交货期

●XCRS40・60・80　XCRS40−A

库存品

隔日上海・广州发货 P.77

(17:00前订购的库存品可当日发货。)

交货期可能发生延迟，请知晓。

数量分类	标准订购 小单	特殊订购 大单
数　量	1～4	5～
交货期	通常	另行报价

超过表中标示的数量时，请在WOS中确认。 P.77

请询价　下述2种方法 P.81
Web报价　米思米报价　百度一下
http://cn.misumi-ec.com/
Fax报价　021-6710-8687
不明之处，请致电：021-6710-8701

Alterations 追加加工　型式 XCRS40 − (CR・A…etc.) CR / XCRS60 − AR　9 天发货 上海・广州发货　⊗不适用瞬达服务

Alterations	变更千分尺旋钮的位置				
Spec.	侧面左、右反向	中心	中心左、右反向	中心上、下反向	中心上、下/左、右反向
	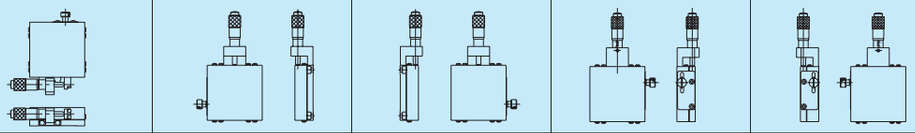				
Code	CR	A	AR	AZ	AZR

MiSUMi-VONA e-Catalog ▸▸▸ 自动生成订购型号！ http://cn.misumi-ec.com 米思米 检索