EH Connectors
EH连接器

插孔外壳

HIGH QUALITY 进口商品　库存品 隔天发货

制造商: JST

Order 订货范例

型号
NYEH-2-FM-50P

CSA　UL　TÜV　压着

特长 **厚度3.8mm、间距2.5mm**
- 插孔端头用外壳。
- 外壳厚度为3.8mm。
- 端头间距为2.5mm。
- UL No.E60389

基本规格
额定电压: AC/DC250V
额定电流: 3A
其它规格: ▶981页

注意
- 数量为50个 / 盒，请加注意。
- 端头另售(▶982页)。

Delivery 交货期

发货日期	
1～5包	次日(当日)
6包～	另定

17:00前订购的库存品可当日发货。

Discount 折扣

折扣表	
1～19包	标准单价
20～49包	10% off
50包～	15% off

■规格表

1包起接受订购!

MISUMI型号	包装数量	芯数	工厂型号	尺寸(mm) A	B	C	重量(g/个)
NYEH-2-FM-50P	50个	2	EHR-2	2.5	5.4	6.6	0.08
NYEH-3-FM-50P		3	EHR-3	5.0	7.9	9.1	0.11
NYEH-4-FM-50P		4	EHR-4	7.5	10.4	11.6	0.14
NYEH-5-FM-50P		5	EHR-5	10.0	12.9	14.1	0.17
NYEH-6-FM-50P		6	EHR-6	12.5	15.4	16.6	0.20
NYEH-8-FM-50P		8	EHR-8	17.5	20.4	21.6	0.25
NYEH-9-FM-50P		9	EHR-9	20.0	22.9	24.1	0.29
NYEH-10-FM-50P		10	EHR-10	22.5	25.4	26.6	0.32
NYEH-12-FM-50P		12	EHR-12	27.5	30.4	31.6	0.39

■尺寸图

(单位: mm)

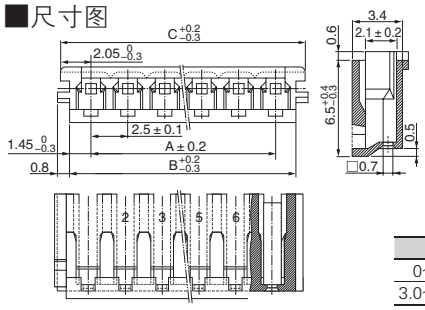

L	公差
0～3.0	±0.3
3.0～9.0	±0.4

端头

HIGH QUALITY 进口商品　库存品 隔天发货

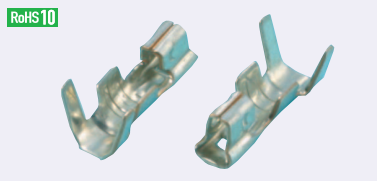

制造商: JST

Order 订货范例

型号
NYEH-T-100P

压着　镀锡

特长 **呈带状结构，接触可靠、防止振动**
- 插孔外壳专用端头。

注意
- 请注意包装数量。
- 不能用于非EH连接器。
- 请务必确认适合的电线规格后加以使用。

Delivery 交货期

●散状

发货日期	
1～5包	次日(当日)
6包～	另定

17:00前订购的库存品可当日发货。

●盘状

发货日期	
1盘	次日(当日)
2盘～	另定

17:00前订购的库存品可当日发货。

Discount 折扣

折扣表	
1～19包/盘	标准单价
20～49包/盘	10% off
50包/盘～	15% off

■规格表

1包/盘起接受订购!

MISUMI型号	包装数量	包装方式	工厂型号	适用电线 导体截面积mm²	AWG	包覆外径φmm
NYEH-T-100P	100个	散状	BEH-001T-P0.6	0.05～0.3	30～22	1.0～1.9
SEH-001T-P0.6-REEL	9000个	盘状	SEH-001T-P0.6			

■尺寸图

(单位: mm)

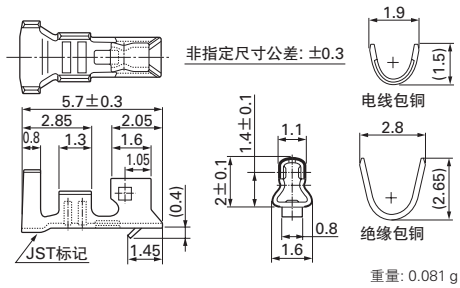

重量: 0.081 g

端头拉拔方法

- EH连接器无专用拉拔工具，端头拉拔请参照下述方法。

端头的拉拔方法

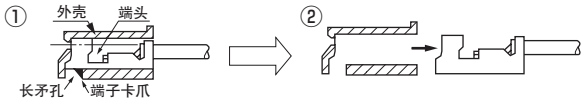

①将螺丝刀插入外壳的长矛孔，按下端子卡爪。
②拉拔电线。

注意
- 端头一旦拉拔后就不能再使用。
- 请勿使用带有擦伤等的外壳。