Terminal Blocks for Pin Terminals

欧式块状端子台（棒形端子用）

BTDK系列（面板穿透型）

库存品 隔天发货

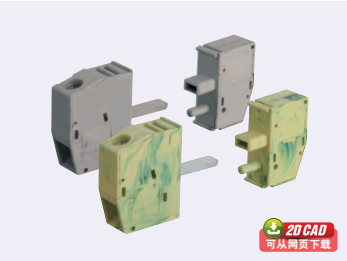

UL c-UL

特长 **密闭式电子设备适用**

- 螺丝固定型。
- 由内外两部件组成。
- 备有两种颜色，满足不同场合需求。
- 水平进线型。
- 专用标示牌▶1111页。

Order 订货范例

型号
BTDK-PPACN-4-20P

Delivery 交货期

发货日期	
1～10袋	次日（当日）
11袋～	另定

17:00前订购的库存品可当日发货。

Discount 折扣

折扣表	
1～9袋	标准单价
10～19袋	6% off
20袋～	11% off

■规格表

1袋起接受订购!

型号	每袋装	颜色	额定电压		额定电流		耐压	绝缘	适用电线	适用螺丝	剥线长度	紧固扭矩	绝缘材质	使用温度范围	重量(g)
			UL	IEC	UL	IEC									
BTDK-PPACN-4-20P	20个	灰色	300V	400V	30A	41A	AC6000V (1min)	>500MΩ (DC500V)	AWG 30～10	M3	9mm	0.6N・m	PA66 (UL94V-0)	−40℃～+105℃	7.1
BTDK-PPACN-10-20P					65A	76A									
BTDK-PPACN-4G-20P		黄绿色			30A	41A			AWG 24～6	M4	10mm	1.7N・m			16.7
BTDK-PPACN-10G-20P					65A	76A									

■尺寸图

(单位: mm)

BTDK-PPACN-4(G)-20P

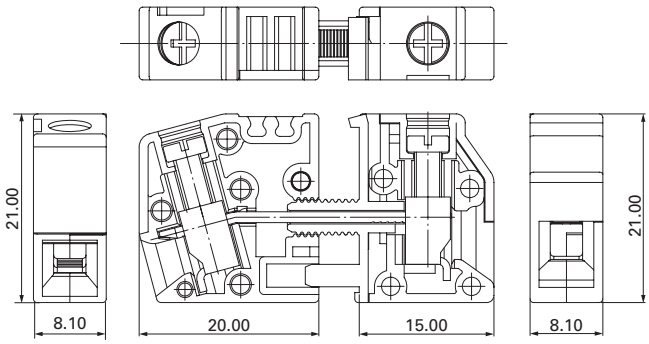

面板开孔尺寸

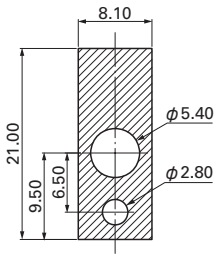

BTDK-PPACN-10(G)-20P

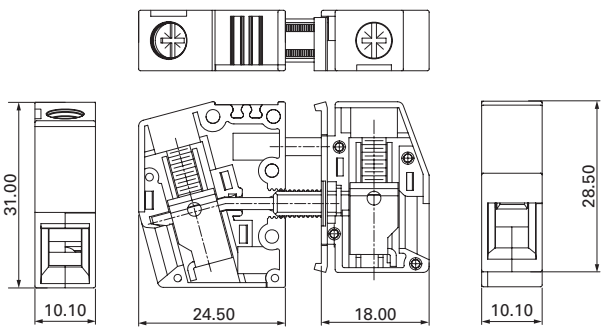

面板开孔尺寸

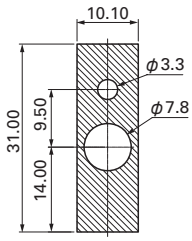

Example 使用范例

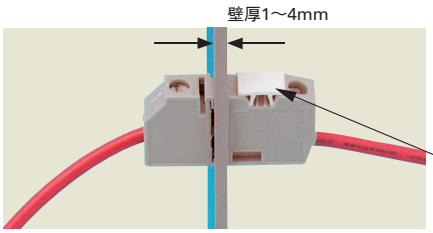

在面板上开设2个安装孔，从内外两侧分别夹住面板进行安装。