AC Power cords (AS)

澳大利亚规格AC电源线

澳大利亚规格 3芯1端带插口

新产品 1个起售 库存

特长 一端带插口电源线

- 额定值：10A，250V。
- 3m长度产品。
- 取得AS认证的C13型接头产品。

注意 · 未取得3C认证，中国国内禁止使用。

AS

Delivery 交货期

1根起接受订购!

发货日期	
1～50根	次日（当日）
51根～	另定

17:00前订购的库存品可当日发货。

库存品

Order 订货范例

型号
AS-C13S-3

■尺寸图 (单位: mm)

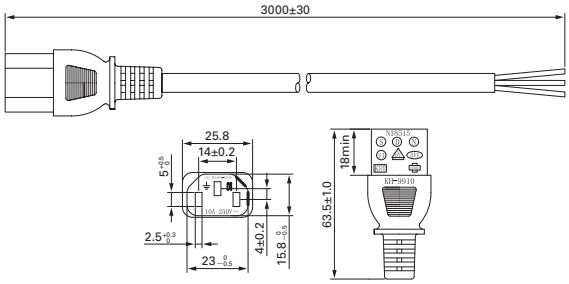

即时报价 询价请详参 ▶ 0208

1 Web报价 24小时 | 米思米报价 百度一下 http://cn.misumi-ec.com

2 E-mail报价 | elcs@misumi.sh.cn

3 Fax报价 | 021-6710-8687

型号	线缆标准	芯线尺寸 (mm²)	全长 (m)	线缆截面 (mm)	额定值	线缆材质	单价	单价折扣率		
							1～9根	10～19根	20～29根	30根以上
AS-C13S-3	H05VV-F	3×1.0	3	7.2	10A 250V	PVC	标准单价	8.0 折起	7.5 折起	另定

澳大利亚规格 3芯2端带插头插口

新产品 1个起售 库存

特长 两端带插头插口电源线

- 额定值：10A，250V。
- 3m长度产品。
- 取得AS认证的C13、O型接头产品。

注意 · 未取得3C认证，中国国内禁止使用。

AS

Delivery 交货期

1根起接受订购!

发货日期	
1～50根	次日（当日）
51根～	另定

17:00前订购的库存品可当日发货。

库存品

Order 订货范例

型号
AS-C13S3Y-3

■尺寸图 (单位: mm)

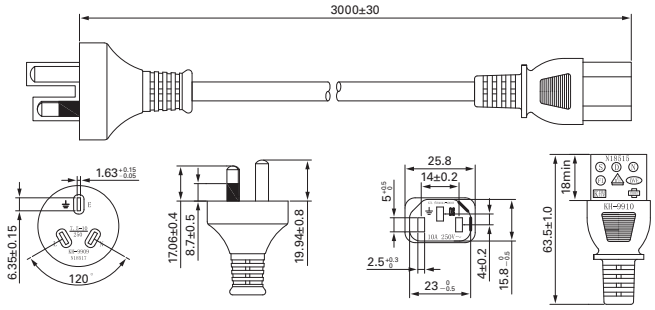

即时报价 询价请详参 ▶ 0208

1 Web报价 24小时 | 米思米报价 百度一下 http://cn.misumi-ec.com

2 E-mail报价 | elcs@misumi.sh.cn

3 Fax报价 | 021-6710-8687

型号	线缆标准	芯线尺寸 (mm²)	全长 (m)	线缆截面 (mm)	额定值	线缆材质	单价	单价折扣率		
							1～9根	10～19根	20～29根	30根以上
AS-C13S3Y-3	H05VV-F	3×1.0	3	7.2	10A 250V	PVC	标准单价	8.0 折起	7.5 折起	另定

中国规格 AC电源线
日本规格 AC电源线
欧盟规格 AC电源线
美国规格 AC电源线
英国规格 AC电源线
韩国规格 AC电源线
澳大利亚规格 AC电源线
固定件
电源用 插头插座
面板安装型 插头插座
AC电源 小型转接器
滤波器 电源插头