AC Power cords (PSE)

日本规格AC电源线

日本规格 3芯2端带插头（带地线）插口（左弯）

1个起售 库存

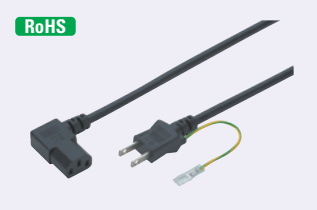

特长 **两端带插头插口电源线**

- 额定值: 7A，125V。
- 取得PSE认证。
- 备有2，3米长度。

PSE

注意
- 接地线带端子。
- 未取得3C认证，中国国内禁止使用。

Delivery 交货期

1根起接受订购!

发货日期	
1～50根	次日（当日）
51根～	另定

17:00前订购的库存品可当日发货。

库存品

Order 订货范例

型号
JP-2PE-C13AH-2

■尺寸图 (单位: mm)

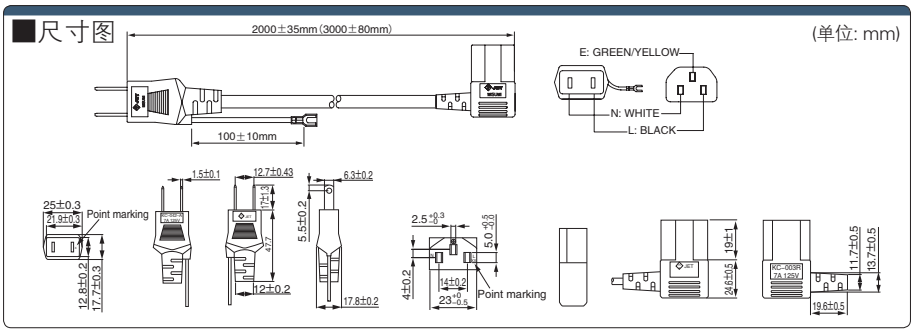

即时报价 询价请详参 ▶ 0208
1 Web报价 24小时 | 来思米报价 百度一下 http://cn.misumi-ec.com
2 E-mail报价 | elcs@misumi.sh.cn
3 Fax报价 | 021-6710-8687

型号	线缆标准	芯线尺寸 (mm²)	全长 (m)	线缆截面 (mm)	额定值	线缆材质	单价 1～9根	单价折扣率 10～19根	20～29根	30根以上
JP-2PE-C13AH-2	VCTF	3×0.75	2	7.0	7A 125V	PVC	标准单价	7.5折起	6.0折起	另定
JP-2PE-C13AH-3			3							

中国规格 AC电源线
日本规格 AC电源线
欧盟规格 AC电源线
美国规格 AC电源线
英国规格 AC电源线
韩国规格 AC电源线
澳大利亚规格 AC电源线
固定件
电源用 插头插座
面板安装型 插头插座
AC电源 小型转接器
滤波器 电源插头

1个起售 库存

日本规格 3芯2端带插头（带地线）插口（右弯）

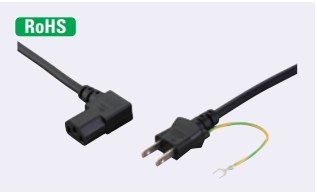

特长 **两端带插头插口电源线**

- 额定值: 7A，125V。
- 取得PSE认证。
- 备有2，3米长度。

PSE

注意
- 接地线带端子。
- 未取得3C认证，中国国内禁止使用。

Delivery 交货期

1根起接受订购!

发货日期	
1～50根	次日（当日）
51根～	另定

17:00前订购的库存品可当日发货。

库存品

Order 订货范例

型号
JP-2PE-C13AM-2

■尺寸图 (单位: mm)

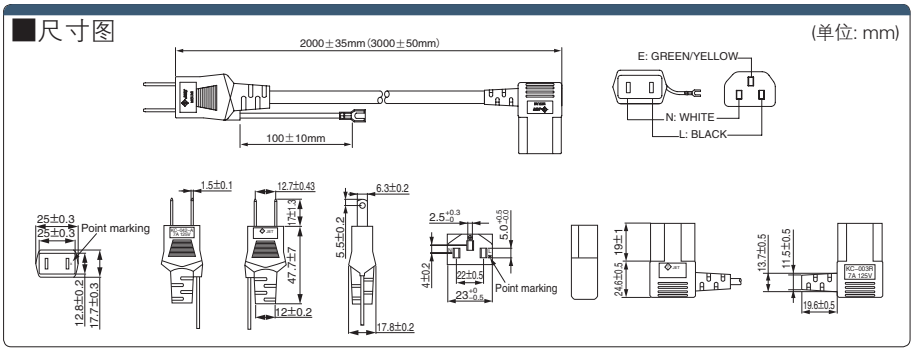

即时报价 询价请详参 ▶ 0208
1 Web报价 24小时 | 来思米报价 百度一下 http://cn.misumi-ec.com
2 E-mail报价 | elcs@misumi.sh.cn
3 Fax报价 | 021-6710-8687

型号	线缆标准	芯线尺寸 (mm²)	全长 (m)	线缆截面 (mm)	额定值	线缆材质	单价 1～9根	单价折扣率 10～19根	20～29根	30根以上
JP-2PE-C13AM-2	VCTF	3×0.75	2	7.0	7A 125V	PVC	标准单价	7.5折起	6.0折起	另定
JP-2PE-C13AM-3			3							