双把手式罩壳(弯角型)

MISUMI 全球通用　1个起售　库存

RoHS

IP65　手柄锁定　CE

Delivery 交货期

1个起接受订购!

发货日期	
1~5个	次日(当日)
6个~	另定

17:00前订购的库存品可当日发货。

库存品

特长 **MISUMI独创经济型、高可靠性、耐环境型防水双把手式弯角型罩壳**

- 可根据芯数组装各系列连接器的防水型连接器罩壳。
- 与大型连接器制造商的产品完全兼容!
- 与配对侧连接器之间的拆装靠操作面板侧的2个把手便可实现，固定后的连接非常稳定。

注意
- 连接对象分为双把手式面板用基座、中继用罩壳及中继用基座3种。
- 为了保持防水性能，电缆引出口请使用防水接头。
- 防水接头、接头盖采用“公制螺纹”。请参阅▶3146页。

Order 订货范例

型号
M2FL-10-10BT

组合表

型号	罩壳类型	适用连接器芯数					
		E型	EE型	A型	Q型	D型	DD型
M2FL-10-10BT	E型	10	18	—	—	—	42
M2FL-10-10BK		10	18	—	—	—	42
M2FL-16-16BT		16	32	—	—	40	72
M2FL-16-16BK		16	32	—	—	40	72
M2FL-24-24BT		24	46	—	—	64	108
M2FL-24-24BK		24	46	—	—	64	108
M2FL-32-32BK-M32		32	—	—	—	80	—
M2FL-32-32BK-M40		32	—	—	—	80	—

■尺寸图

(单位: mm)

图1

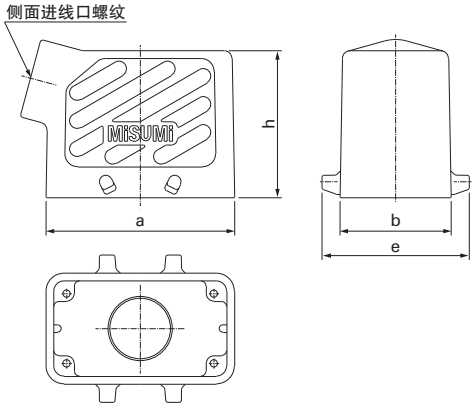

图2

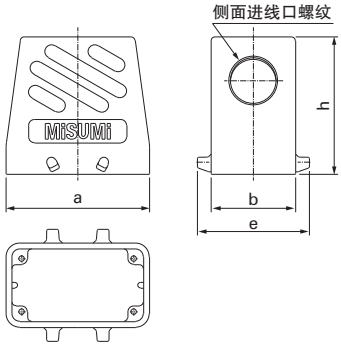

型号	公制螺纹规格	规格	a	b	h	d	e	重量(g)	图
M2FL-10-10BT	M20×1.5	10B	73	43	57	—	57	165	1
M2FL-16-16BT	M25×1.5	16B	93.5		62.5	—		220	
M2FL-24-24BT	M25×1.5	24B	120			—		250	
M2FL-10-10BK	M32×1.5	10B	73		70	—		185	2
M2FL-16-16BK		16B	93.5			—		220	
M2FL-24-24BK	M32×1.5	24B	120			—		250	
M2FL-32-32BK-M32	M40×1.5	32B	93.5	82.5	94	—	98	530	
M2FL-32-32BK-M40									

即时报价 询价请详参 ▶0208

Web 报价 24小时在线　Email 报价　FAX 报价

型号	罩壳类型	单价	单价折扣率		
		1~9个	10~19个	20~29个	30个以上
M2FL-10-10BT	E型	标准单价	8.0折起	7.5折起	另定
M2FL-10-10BK					
M2FL-16-16BT					
M2FL-16-16BK					
M2FL-24-24BT					
M2FL-24-24BK					
M2FL-32-32BK-M32					
M2FL-32-32BK-M40					

Example 使用范例

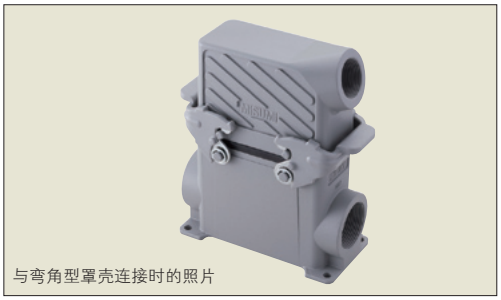

与弯角型罩壳连接时的照片

产品目录 交易指南
继电器
开关按钮・开关盒・指示灯・蜂鸣器
多层信号灯・旋转报警灯
LED灯
开关电源・噪音滤波器・变压器
电路保护器・保险丝
测量仪表
AC/DC风扇
连接器线束
机器设备线束
测量通信线束
LAN线缆・光纤
连接器
压着端子・测试用端子
端子台
电缆
保护管・软管・线槽
固定部件
AC电源线・接插件
电源排插
配线工具
箱体
检测探头・镜头・附件
显示器・显示器支架
扩展卡
键盘・鼠标・周边产品
技术资料索引